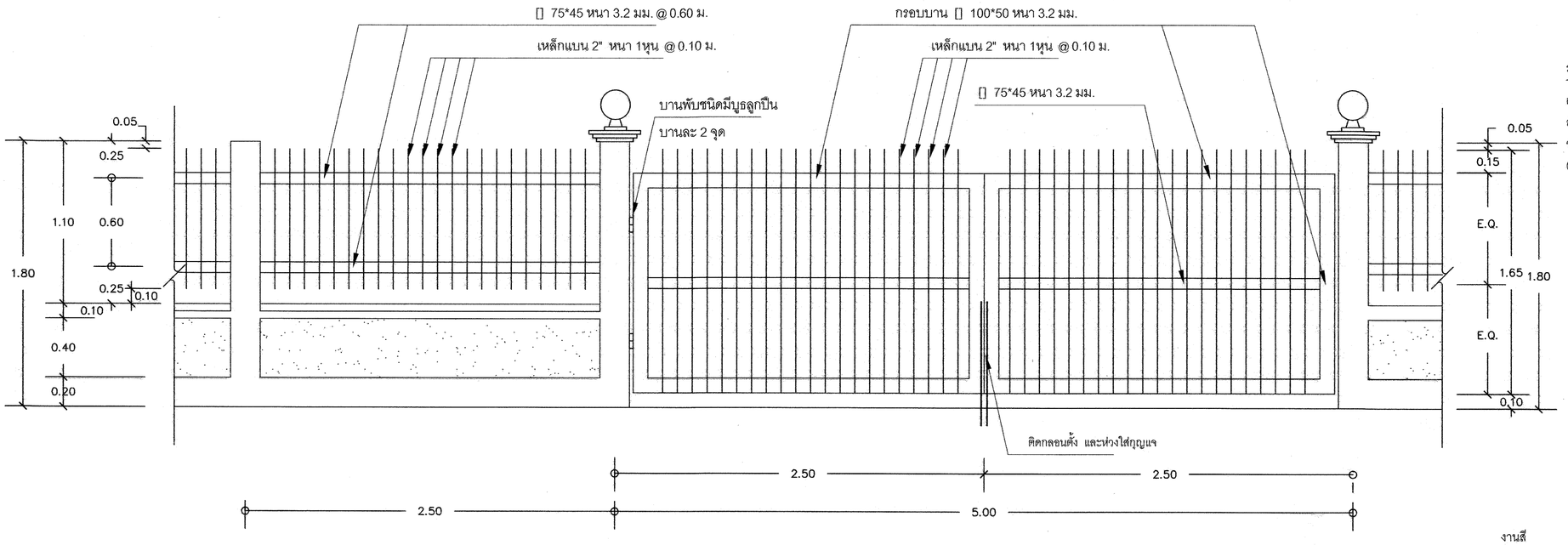

รูปแบบรั้ว A 1:25

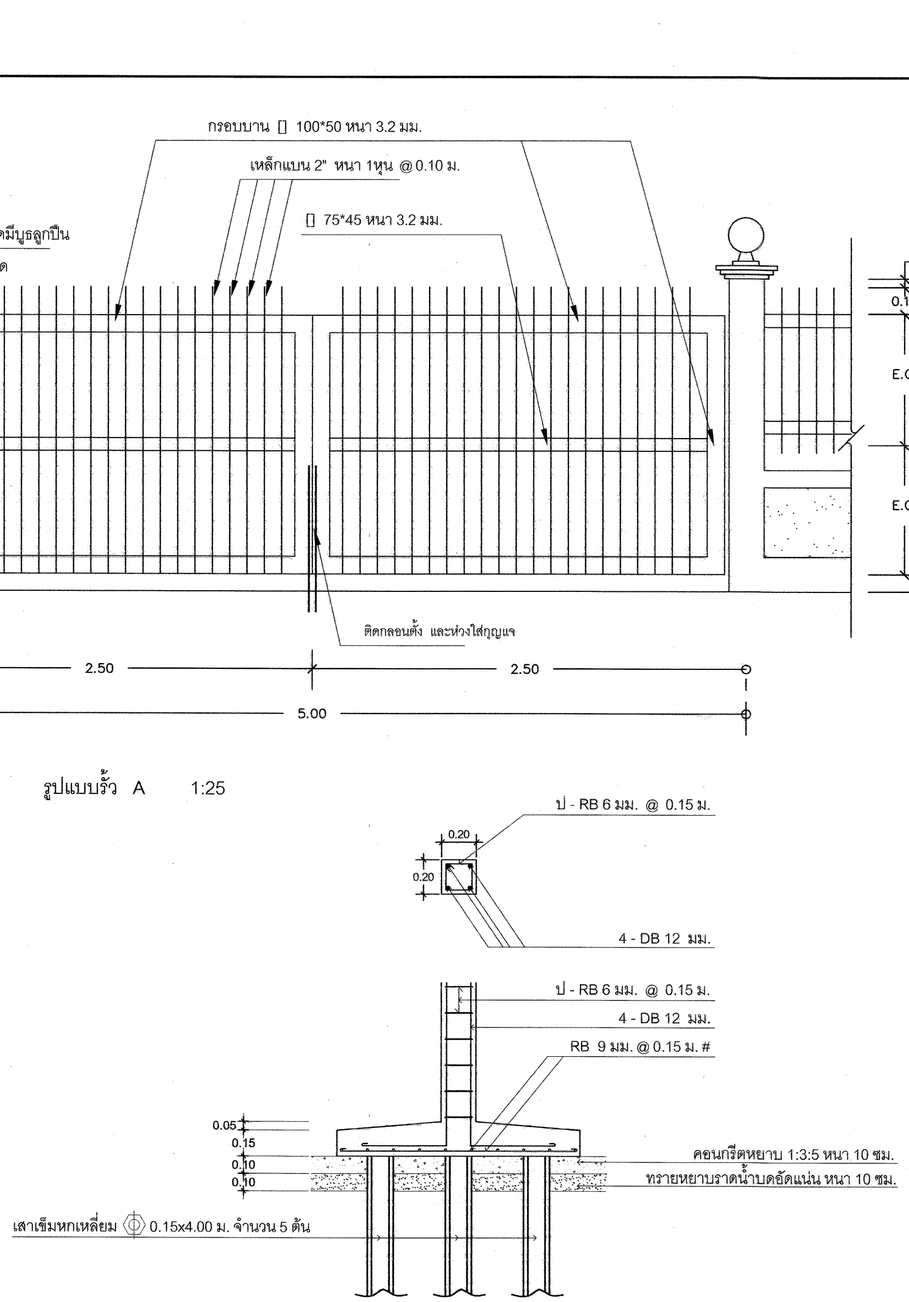

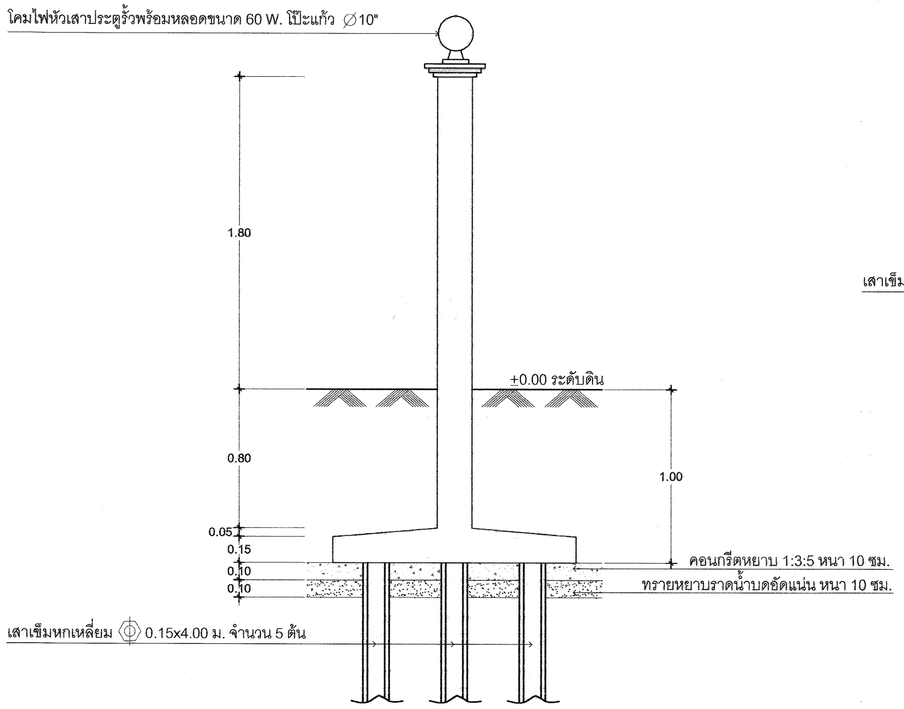

เสาประตูรั้ว 1:25

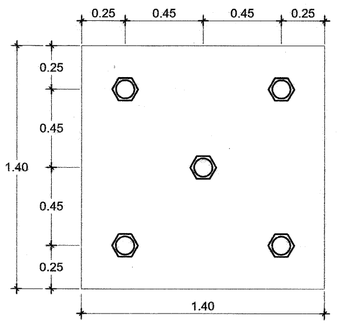

ขยายฐานรากเสาประตูรั้ว 1:25

รายละเอียดประกอบแบบ

กรมที่ดินมีความประสงค์จะทำรั้วคอนกรีตบล็อกและรั้วเหล็กล้อมรอบบริเวณสำนักงานที่ดินสูงประมาณ 1.80 ม. ด้านหน้า(รั้ว A) ตอนล่างก่ออิฐมอญครึ่งแผ่นฉาบปูนเรียบ สูง 0.40 ม.ตอนบนเป็นลูกกรงเหล็กสูง 1.10 ม. ตามแบบ ด้านข้างด้านหลัง (รั้ว B) ก่อคอนกรีตบล็อคทึบสูง 7 ก้อน โปร่ง 1 ก้อน

- เสารั้วคอนกรีตเสริมเหล็ก 0.15x0.15 ม. (ดูแบบขยาย)
- คานรัดหัวเสาเข็มคอนกรีตเสริมเหล็ก 0.25x0.40 ม. (ดูแบบขยาย)
- ทับหลังคอนกรีตเสริมเหล็ก 0.10x0.15 ม. (ดูแบบขยาย)
- เสาประตูรั้วคอนกรีตเสริมเหล็ก 0.20x0.20 ม. (ดูแบบขยาย) พร้อมติดตั้งโคมไฟฟ้าโป๊ะแก้ว Ø 10" กันน้ำหลอด 60W เดินสายร้อยท่อ PVC ฝังในคอนกรีต

งานสี

1. ส่วนที่เป็นปูนฉาบและคอนกรีต ทาด้วยสีน้ำอะคริลิค ชนิดทาภายนอก โดยให้ทำการเตรียมความพร้อมพื้นผิวและทาสีรองพื้นตามชนิดของพื้นผิว 1 ครั้ง ก่อนทาสีจริง 2 ครั้ง
2. ส่วนที่เป็นเหล็ก ทาด้วยสีน้ำมัน โดยให้ทำการเตรียมความพร้อมพื้นผิวและทาสีรองพื้นกันสนิม ก่อนทาสีจริง 2 ครั้ง
3. สีที่ใช้ ได้แก่ ICI , JOTUN , PAMMASTIC หรือเทียบเท่า
4. สีทุกถังจะต้องทำการตรวจรับและจัดเก็บไว้ตามสถานที่ที่ผู้ควบคุมงานกำหนด

หมายเหตุ

- มาตรฐานงานก่อสร้างทั่วไปเป็นไปตาม มยธ. 101 - มยธ. 106

ฝ่ายแบบแผนและควบคุมการก่อสร้าง

กองพัสดุ กรมที่ดิน

แบบ	รั้ว , ประตู และป้ายสำนักงานที่ดิน		
สำรวจ	-	แสดง	แบบรั้ว A และประตูรั้ว
ออกแบบ	นายวรวุฒิ หลายพูนสวัสดิ์		
วิศวกร	นายวรวุฒิ หลายพูนสวัสดิ์	สถานที่	
เขียนแบบ	นายศราวุฒิ วิยะวารี		
ตรวจ	นายฐากูร ธัญญเจริญ	วัน / เดือน / ปี	4 พ.ย. 2553
หัวหน้าฝ่าย	นายวรวุฒิ หลายพูนสวัสดิ์	แบบเลขที่	1-54 1/3
ผอ. กอง	นางสาวจิราพร ปรีชาวิทย์		
อนุมัติ	นายมณเฑียร ทองนิตย์		

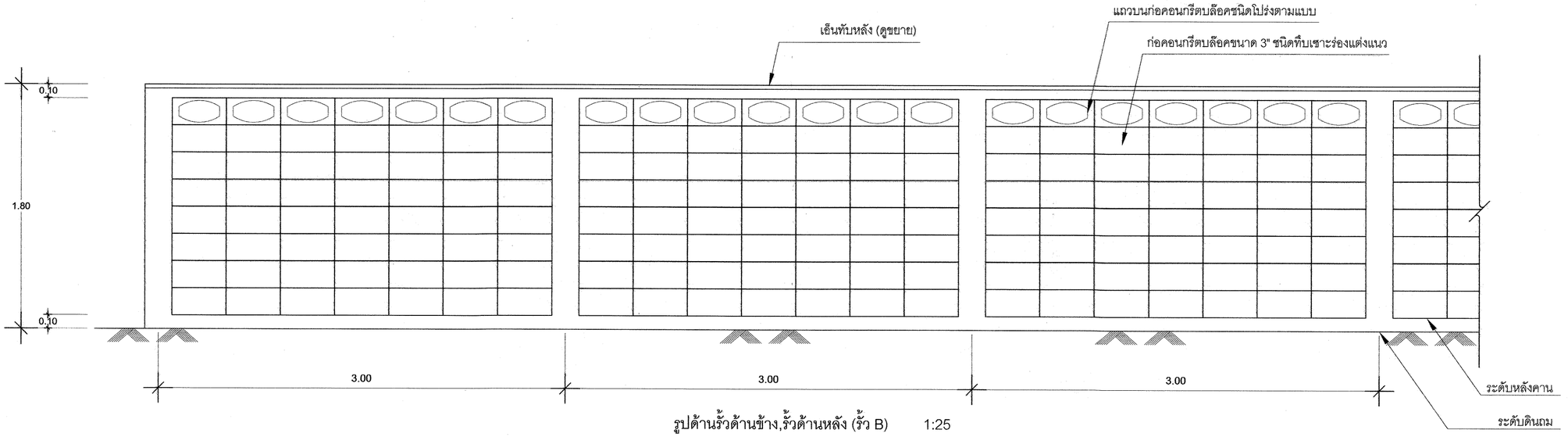

รูปด้านรั้วด้านข้าง,รั้วด้านหลัง (รั้ว B) 1:25

ความยาวของรั้วที่จะทำการก่อสร้างดูจากผังบริเวณ

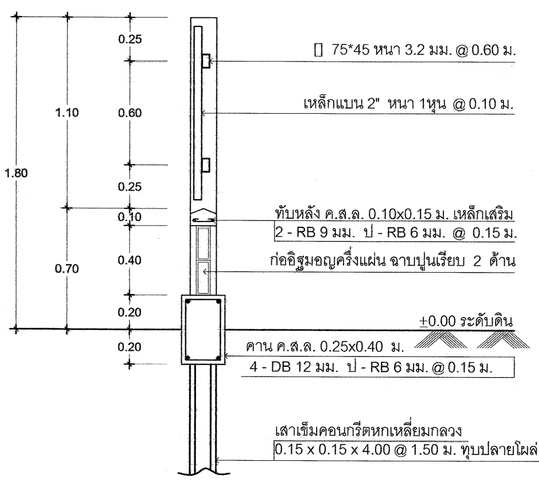

รูปตัดรั้ว A 1:25

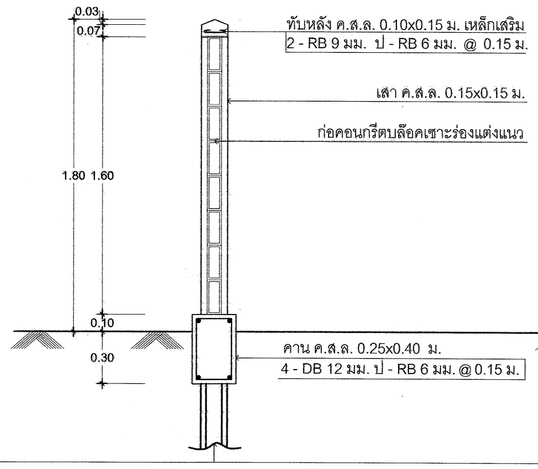

รูปตัดรั้ว B 1:25

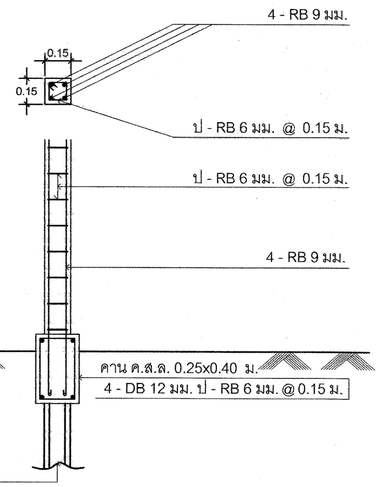

ขยายฐานรากเสารั้ว A,B 1:25

ฝ่ายแบบแผนและควบคุมการก่อสร้าง

กองพัสดุ กรมที่ดิน

แบบ	รั้ว , ประตู และป้ายสำนักงานที่ดิน	
สำรวจ	-	แสดง รั้ว B
ออกแบบ	นายวรวุฒิ หลายพูนสวัสดิ์	
วิศวกร	นายวรวุฒิ หลายพูนสวัสดิ์	สถานที่
เขียนแบบ	นายศราวุฒิ วิยะวารี	
ตรวจ	นายฐากูร ธัญญเจริญ	วัน / เดือน / ปี 4 พ.ย. 2553
หัวหน้าฝ่าย	นายวรวุฒิ หลายพูนสวัสดิ์	แบบเลขที่ 1-54 2/3
ผอ. กอง	นางสาวจิราพร ปรีชาวิทย์	
อนุมัติ	นายมณเฑียร ทองนิตย์	

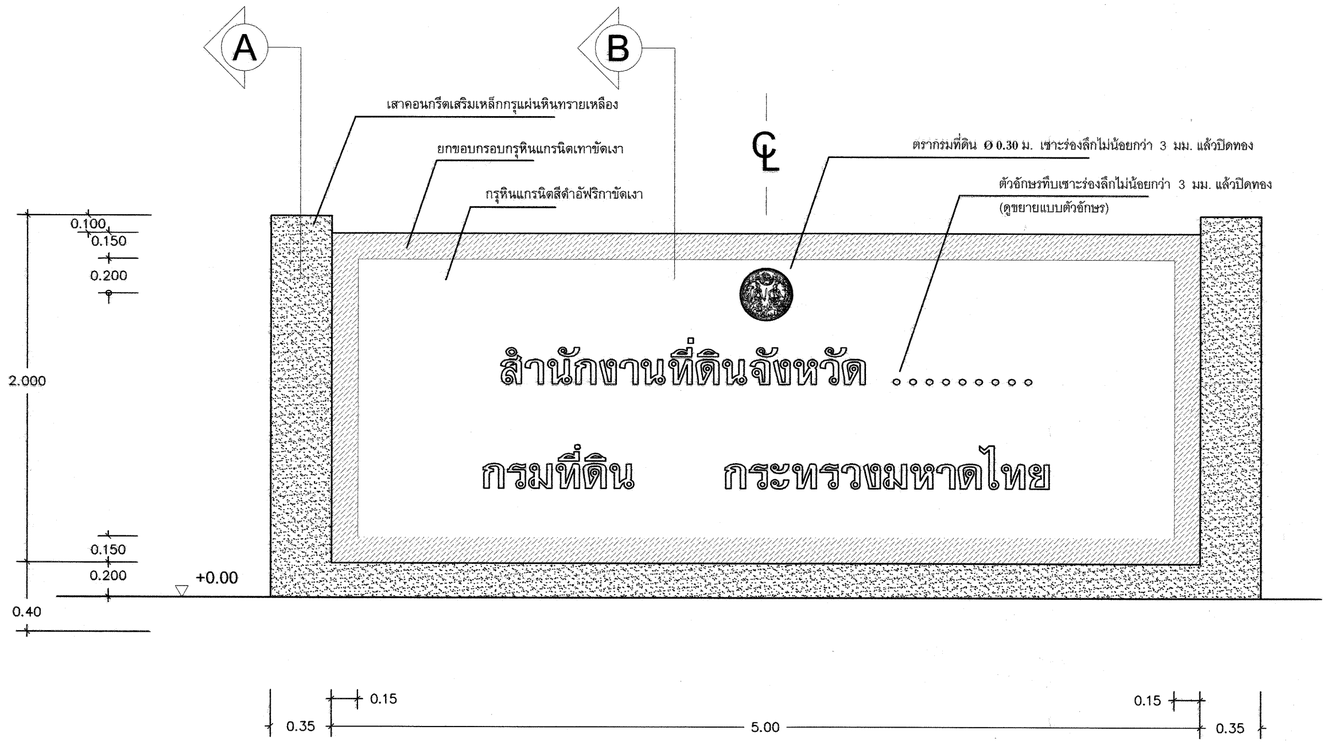

ป้ายชื่อสำนักงาน

มาตราส่วน 1:25

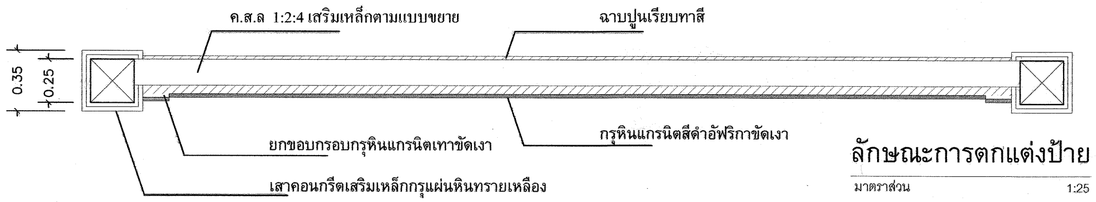

ลักษณะการตกแต่งป้าย

มาตราส่วน 1:25

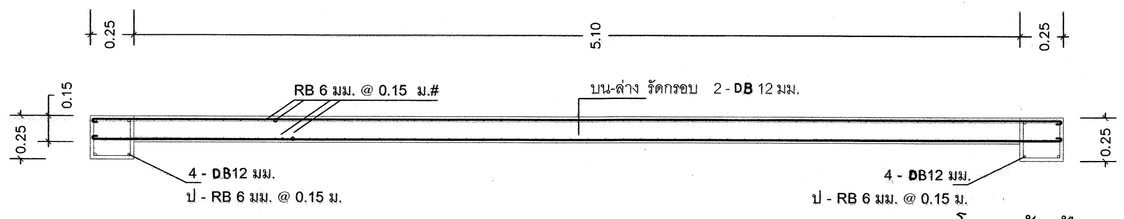

โครงสร้างป้าย

มาตราส่วน 1:25

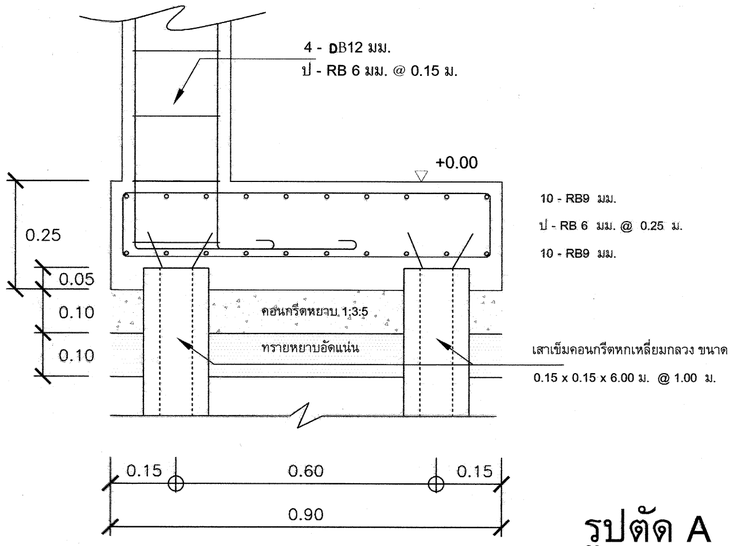

รูปตัด A

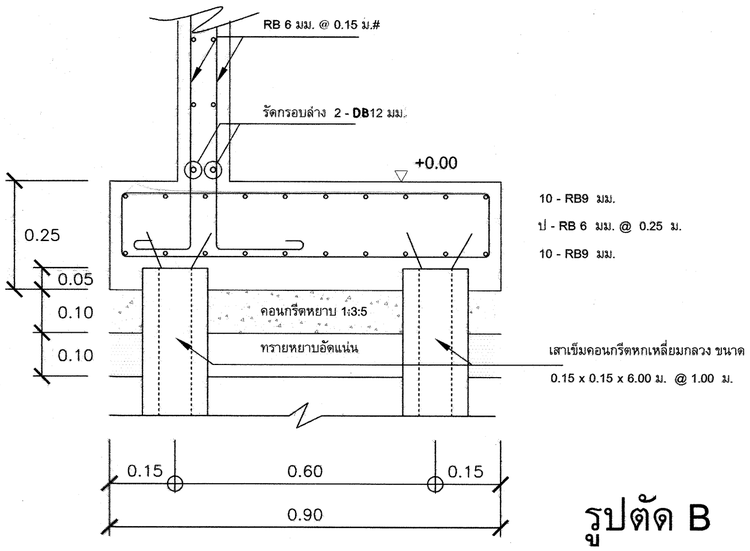

รูปตัด B

ในกรณีตัวอักษร กรมที่ดิน กระทรวงมหาดไทย ให้ใช้ขนาดเท่ากับสำนักงานที่ดินจังหวัด

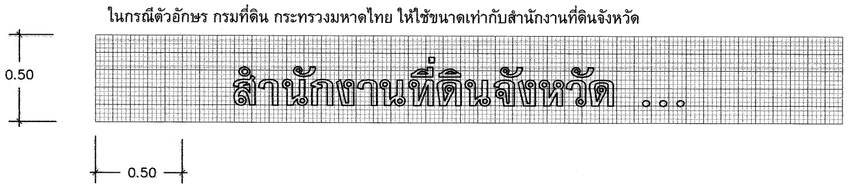

ในกรณีที่เป็นสาขาให้เอาสาขา...ไว้ระหว่างแถว สูง 12 ซม.

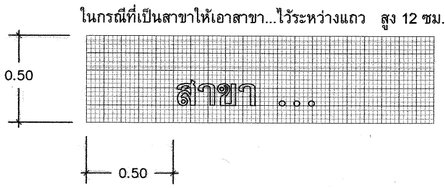

ขยายตัวอักษร 1 : 25

ฝ่ายแบบแผนและควบคุมการก่อสร้าง

กองพัสดุ กรมที่ดิน

แบบ รั้ว , ประตู และป้ายสำนักงานที่ดิน

สำรวจ	-	แสดง ป้ายสำนักงานที่ดิน
ออกแบบ	นายวรวุฒิ หลายพูนสวัสดิ์	
วิศวกร	นายวรวุฒิ หลายพูนสวัสดิ์	สถานที่
เขียนแบบ	นายศราวุฒิ ริยะวารี	
ตรวจ	นายฐากูร ธัญญเจริญ	วัน / เดือน / ปี พ.ย. 2553
หัวหน้าฝ่าย	นายวรวุฒิ หลายพูนสวัสดิ์	
ผอ. กอง	นางสาวจิราพร ปรีชาวิทย์	แบบเลขที่ 1-54 3/3
อนุมัติ	นายมณเฑียร ทองนิตย์	

ประมาณราคาค่าก่อสร้าง รั้ว (A) , รั้ว (B) และป้ายสำนักงานที่ดิน

สถานที่ก่อสร้าง แบบมาตราฐานกรมที่ดิน แบบเลขที่ 1-54

ฝ่ายแบบแผนและควบคุมการก่อสร้าง กองพัสดุ กรมที่ดิน

ประมาณราคาโดย นายนิวัฒน์ สงวนสุข เมื่อวันที่ 4 พฤศจิกายน 2553

ปรับราคาโดย นายชัยวัฒน์ ขุนพิลึก เมื่อวันที่ 15 มกราคม 2559

ลำดับ	รายการ	จำนวน	หน่วย	ค่าวัสดุ		ค่าแรงงาน		รวม	หมายเหตุ
				หน่วยละ	จำนวนเงิน	หน่วยละ	จำนวนเงิน	ค่าวัสดุ + แรงงาน	
1	งานรั้ว A พร้อมเหล็กดัด	1.00	เมตร		3,610.00			3,610.00	
2	งานรั้ว B	1.00	เมตร		2,850.00			2,850.00	
3	งานประตูรั้ว พร้อมเหล็กดัด	1.00	ชุด		31,900.00			31,900.00	
4	งานป้ายสำนักงานที่ดิน	1.00	ชุด		159,500.00			159,500.00	
								-	
	หมายเหตุ 1. ราคารั้วดังกล่าวเป็นราคาต่อเมตรและราคาประตูรั้วเป็นต่อชุด ให้จังหวัดนำระยะความยาวรั้วที่จะก่อสร้างคูณกับราคาข้างต้นและจำนวนชุดประตูที่จะก่อสร้าง								
	คูณด้วยราคาข้างต้น เสร็จแล้วนำราคาทั้งหมดมารวมกัน คูณด้วยค่า FACTOR F จะเป็นราคาค่าก่อสร้าง								
	2. ในกรณี ที่จะก่อสร้างรั้ว ประตูรั้ว เฉพาะรอบบ้านพักข้าราชการให้ตัดป้ายชื่อออก								

ประมาณราคาค่าก่อสร้าง งานรั้ว A ฐานรากเข็ม

สถานที่ก่อสร้าง แบบมาตรฐานกรมที่ดิน

ฝ่ายแบบแผนและควบคุมการก่อสร้าง

ประมาณราคาโดย นายนิวัฒน์ สงวนสุข

ปรับราคาโดย นายชัยวัฒน์ ขุนพิลึก

แบบเลขที่ 1-54

กองพัสดุ กรมที่ดิน

เมื่อวันที่ 4 พฤศจิกายน 2553

เมื่อวันที่ 15 มกราคม 2559

ลำดับ	รายการ	จำนวน	หน่วย	ค่าวัสดุ		ค่าแรงงาน		รวม	หมายเหตุ
				หน่วยละ	จำนวนเงิน	หน่วยละ	จำนวนเงิน	ค่าวัสดุ + แรงงาน	
	รั้ว A (ปริมาณงานรั้วความยาว 15.00 ม.)								
1	ขุดดิน-ถมคืน	1.13	ลบ.ม.	-	-	99.00	111.87	111.87	
2	คอนกรีตโครงสร้าง 1:2:4	2.00	ลบ.ม.	2,259.00	4,518.00	391.00	782.00	5,300.00	
3	ไม้แบบ (คิด 80%)	18.00	ตร.ม.	580.00	10,440.00	-	-	10,440.00	
4	ค่าแรงไม้แบบ	22.50	ตร.ม.	-	-	133.00	2,992.50	2,992.50	
5	ไม้คร่าวยึดไม้แบบ	5.40	ลบ.ฟ.	640.00	3,456.00	-	-	3,456.00	
6	ตะปู	5.50	กก.	24.00	132.00	-	-	132.00	
7	เหล็กเส้นกลม RB 6 mm	194.00	ม.	3.30	640.20	-	-	640.20	
8	เหล็กเส้นกลม RB 9 mm	85.00	ม.	7.00	595.00	-	-	595.00	
9	เหล็กเส้นข้ออ้อย DB 12 mm	66.00	ม.	11.70	772.20	-	-	772.20	
10	ลวดผูกเหล็ก	3.00	กก.	23.22	69.66	-	-	69.66	
11	ค่าแรงงานเหล็ก	144.00	กก.	-	-	3.40	489.60	489.60	
12	ก่ออิฐมอญครึ่งแผ่น	5.64	ตร.ม.	296.00	1,669.44	89.00	501.96	2,171.40	
13	ฉาบปูนเรียบ	11.28	ตร.ม.	60.00	676.80	82.00	924.96	1,601.76	
14	ฉาบปูนโครงสร้าง	19.30	ตร.ม.	78.00	1,505.40	100.00	1,930.00	3,435.40	
15	ทาสีน้ำอะครีลิค	30.58	ตร.ม.	46.00	1,406.68	30.00	917.40	2,324.08	
16	เหล็กดัดรั้ว	13.38	ตร.ม.	1,130.00	15,119.40	-	-	15,119.40	
17	เสาเข็ม คสล. หกเหลี่ยมกลวง Dia 0.15*4.00 ม.	10.00	ต้น	324.00	3,240.00	128.00	1,280.00	4,520.00	
	รวม				44,240.78		9,930.29	54,171.07	
	ราคา ต่อความยาว 1.00 ม. =54,171.07/15 = 3,611.40 บาท/เมตร ใช้ราคาเฉลี่ย = 3,610 บาท/เมตร								

ประมาณราคาค่าก่อสร้าง งานรั้ว A ฐานรากเข็ม

สถานที่ก่อสร้าง แบบมาตรฐานกรมที่ดิน แบบเลขที่ 1-54

ฝ่ายแบบแผนและควบคุมการก่อสร้าง กองพัสดุ กรมที่ดิน

ประมาณราคาโดย นายนิวัฒน์ สงวนสุข เมื่อวันที่ 4 พฤศจิกายน 2553

ปรับราคาโดย นายชัยวัฒน์ ขุนพิลึก เมื่อวันที่ 15 มกราคม 2559

ลำดับ	รายการ	จำนวน	หน่วย	ค่าวัสดุ		ค่าแรงงาน		รวม	หมายเหตุ
				หน่วยละ	จำนวนเงิน	หน่วยละ	จำนวนเงิน	ค่าวัสดุ + แรงงาน	
	รั้ว B (ปริมาณงานรั้วความยาว 15.00 ม.)								
1	ขุดดิน-ถมคืน	1.68	ลบ.ม.	-	-	99.00	166.32	166.32	
2	คอนกรีตโครงสร้าง 1:2:4	2.00	ลบ.ม.	2,259.00	4,518.00	391.00	782.00	5,300.00	
3	ไม้แบบ (คิด 80%)	16.00	ตร.ม.	580.00	9,280.00	-	-	9,280.00	
4	ค่าแรงไม้แบบ	20.00	ตร.ม.	-	-	133.00	2,660.00	2,660.00	
5	ไม้คร่าวยึดไม้แบบ	4.80	ลบ.ฟ.	640.00	3,072.00	-	-	3,072.00	
6	ตะปู	5.00	กก.	24.00	120.00	-	-	120.00	
7	เหล็กเส้นกลม RB 6 mm	152.00	ม.	3.30	501.60	-	-	501.60	
8	เหล็กเส้นกลม RB 9 mm	113.00	ม.	7.00	791.00	-	-	791.00	
9	เหล็กเส้นข้ออ้อย DB 12 mm	66.00	ม.	11.70	772.20	-	-	772.20	
10	ลวดผูกเหล็ก	3.00	กก.	23.22	69.66	-	-	69.66	
11	ค่าแรงงานเหล็ก	150.00	กก.	-	-	3.40	510.00	510.00	
12	ก่ออิฐบล๊อก	22.80	ตร.ม.	115.00	2,622.00	65.00	1,482.00	4,104.00	
13	ฉาบปูนโครงสร้าง	15.50	ตร.ม.	70.00	1,085.00	100.00	1,550.00	2,635.00	
14	ทาสีน้ำอะครีลิค	61.00	ตร.ม.	50.00	3,050.00	30.00	1,830.00	4,880.00	
15	เซาะร่องแต่งแนว	45.60	ตร.ม.	30.00	1,368.00	45.00	2,052.00	3,420.00	
16	เสาเข็ม คสล. หกเหลี่ยมกลวง Dia 0.15*4.00 ม.	10.00	ต้น	324.00	3,240.00	128.00	1,280.00	4,520.00	
	รวม				30,489.46		12,312.32	42,801.78	
	ราคา ต่อความยาว 1.00 ม. =42,801.78/15 = 2,853.45 บาท/เมตร ใช้ค่าเฉลี่ย = 2,850 บาท								

ประมาณราคาค่าก่อสร้าง งานรั้ว A ฐานรากเข็ม

สถานที่ก่อสร้าง แบบมาตรฐานกรมที่ดิน

ฝ่ายแบบแผนและควบคุมการก่อสร้าง

ประมาณราคาโดย นายนิวัฒน์ สงวนสุข

ปรับราคาโดย นายชัยวัฒน์ ขุนพิลึก

แบบเลขที่ 1-54

กองพัสดุ กรมที่ดิน

เมื่อวันที่ 4 พฤศจิกายน 2553

เมื่อวันที่ 15 มกราคม 2559

ลำดับ	รายการ	จำนวน	หน่วย	ค่าวัสดุ		ค่าแรงงาน		รวม	หมายเหตุ
				หน่วยละ	จำนวนเงิน	หน่วยละ	จำนวนเงิน	ค่าวัสดุ + แรงงาน	
	ประตูรั้ว								
	(ราคาต่อ 1 ชุด 5.00 ม.)								
1	ขุดดิน-ถมคืน	7.00	ลบ.ม.	-	-	99.00	693.00	693.00	
2	ทรายหยาบ	0.50	ลบ.ม.	453.00	226.50	91.00	45.50	272.00	
3	คอนกรีตหยาบ 1:3:5	0.41	ลบ.ม.	1,547.00	634.27	398.00	163.18	797.45	
4	คอนกรีตโครงสร้าง 1:2:4	0.94	ลบ.ม.	2,259.00	2,123.46	391.00	367.54	2,491.00	
5	ไม้แบบ (คิด 80%)	4.70	ตร.ม.	580.00	2,726.00	-	-	2,726.00	
6	ค่าแรงไม้แบบ	5.87	ตร.ม.	-	-	133.00	780.71	780.71	
7	ไม้คร่าวยึดไม้แบบ	1.41	ลบ.ฟ.	640.00	902.40	-	-	902.40	
8	ตะปู	1.50	กก.	24.00	36.00	-	-	36.00	
9	เหล็กเส้นกลม RB 6 mm	32.00	ม.	3.30	105.60	-	-	105.60	
10	เหล็กเส้นกลม RB 9 mm	60.00	ม.	7.00	420.00	-	-	420.00	
11	เหล็กเส้นข้ออ้อย DB 12 mm	30.00	ม.	11.70	351.00	-	-	351.00	
12	ลวดผูกเหล็ก	2.00	กก.	23.22	46.44	-	-	46.44	
13	ค่าแรงงานเหล็ก	63.50	กก.	-	-	3.40	215.90	215.90	
14	โคมไฟติดหัวเสา	2.00	ชุด	480.00	960.00	150.00	300.00	1,260.00	
15	สวิทซ์ไฟฟ้าทางเดียว	1.00	ชุด	68.00	68.00	70.00	70.00	138.00	
16	เดินสายร้อยท่อ PVC		L/S	4,000.00	3,900	-	-	3,900.00	
17	บานพับชนิดมีลูกปืน	4.00	ชุด	100.00	400.00	100.00	400.00	800.00	
18	กลอน	2.00	ชุด	100.00	200.00	100.00	200.00	400.00	
19	เหล็กดัดประตูรั้ว	7.92	ตร.ม.	1,280.00	10,137.60	-	-	10,137.60	

ประมาณราคาค่าก่อสร้าง งานรั้ว A ฐานรากเข็ม

สถานที่ก่อสร้าง แบบมาตรฐานกรมที่ดิน แบบเลขที่ 1-54

ฝ่ายแบบแผนและควบคุมการก่อสร้าง กองพัสดุ กรมที่ดิน

ประมาณราคาโดย นายนิวัฒน์ สงวนสุข เมื่อวันที่ 4 พฤศจิกายน 2553

ปรับราคาโดย นายชัยวัฒน์ ขุนพิลึก เมื่อวันที่ 15 มกราคม 2559

ลำดับ	รายการ	จำนวน	หน่วย	ค่าวัสดุ		ค่าแรงงาน		รวม	หมายเหตุ
				หน่วยละ	จำนวนเงิน	หน่วยละ	จำนวนเงิน	ค่าวัสดุ + แรงงาน	
20	ฉาบปูนโครงสร้าง	2.88	ตร.ม.	70.00	201.60	100.00	288.00	489.60	
21	บัวหัวเสาประตูรั้ว	2.00	ชุด	700.00	1,400.00	-	-	1,400.00	
22	เสาเข็ม คสล. หกเหลี่ยมกลวง Dia 0.15*4.00 ม.	10.00	ต้น	324.00	3,240.00	128.00	128.00	3,368.00	
23	ทาสีน้ำอะครีลิค	2.88	ตร.ม.	50.00	144.00	30.00	86.40	230.40	
	รวม				24,322.87		3,738.23	31,961.10	
	ใช้ราคาเฉลี่ย 31,900บาท/ชุด								

ประมาณราคาค่าก่อสร้าง มาตรฐานป้ายสำนักงานที่ดิน

สถานที่ก่อสร้าง แบบมาตรฐานกรมที่ดิน แบบเลขที่ 1-54

ฝ่ายแบบแผนและควบคุมการก่อสร้าง กองพัสดุ กรมที่ดิน

ประมาณราคาโดย นายนิวัฒน์ สงวนสุข เมื่อวันที่ 4 พฤศจิกายน 2553

ปรับราคาโดย นายชัยวัฒน์ ขุนพิลึก เมื่อวันที่ 15 มกราคม 2559

ลำดับ	รายการ	จำนวน	หน่วย	ค่าวัสดุ		ค่าแรงงาน		รวม	หมายเหตุ
				หน่วยละ	จำนวนเงิน	หน่วยละ	จำนวนเงิน	ค่าวัสดุ+แรงงาน	
	งานป้ายสำนักงานที่ดินฯ								
1	ขุดดิน-ถมคืน	3	ลบ.ม.	-	-	99	297	297	
2	ทรายหยาบ	1	ลบ.ม.	453.00	453	91	91	544.00	
3	คอนกรีตหยาบ 1:3:5	1	ลบ.ม.	1,547	1,547	398	398	1,945	
4	คอนกรีตโครงสร้าง 1:2:4	4	ลบ.ม.	2,259	9,036	391	1,564	10,600	
5	ไม้แบบ(คิด 80 %)	24	ตร.ม.	580	13,920	-	-	13,920	
6	ค่าแรงไม้แบบ	30	ตร.ม.	-	-	133	3,990	3,990	
7	ไม้คร่าวยึดไม้แบบ	7	ลบ.ฟ.	580	4,060	-	-	4,060	
8	ตะปู	8	กก.	24	192	-	-	192	
9	เหล็กเส้นกลม Dia 6 มม.	44	เส้น	33.00	1,452	-	-	1,452.00	
10	เหล็กเส้นกลม Dia 9 มม.	13	เส้น	70.00	910	-	-	910.00	
11	เหล็กข้ออ้อย Dia 12 มม.	5	เส้น	117.00	585	-	-	585.00	
12	ลวดผูกเหล็ก	7	กก.	23.22	163	-	-	162.54	
13	ค่าแรงงานเหล็ก	207	กก.	-	-	3.40	703.80	703.80	
14	เสาเข็มหกเหลี่ยมกลวง Dia 0.15 x 6.00 ม.	14	ต้น	465	6,510	176	2,464	8,974	
15	ฉาบปูนโครงสร้าง	11	ตร.ม.	70	770	100	1,100	1,870	
16	ป้ายหินแกรนิตพร้อมสัญลักษณ์กรมที่ดิน	1	ป้าย	99,000	99,000	-	-	99,000	
17	งานบุหินทรายธรรมชาติเสาป้ายฯ	1	งาน	9,500	9,500	-	-	9,500	
18	ทาสีน้ำอะครีลิคชนิดทาภายนอก	11	ตร.ม.	50	550	30	330	880	
	รวม				148,647.54		10,937.80	159,585.34	
	รวมราคาค่าก่อสร้างป้ายสำนักงานที่ดินเป็นเงินทั้งสิ้น 159,585.34 บาท ใช้ค่าเฉลี่ย 159,500 บาท								