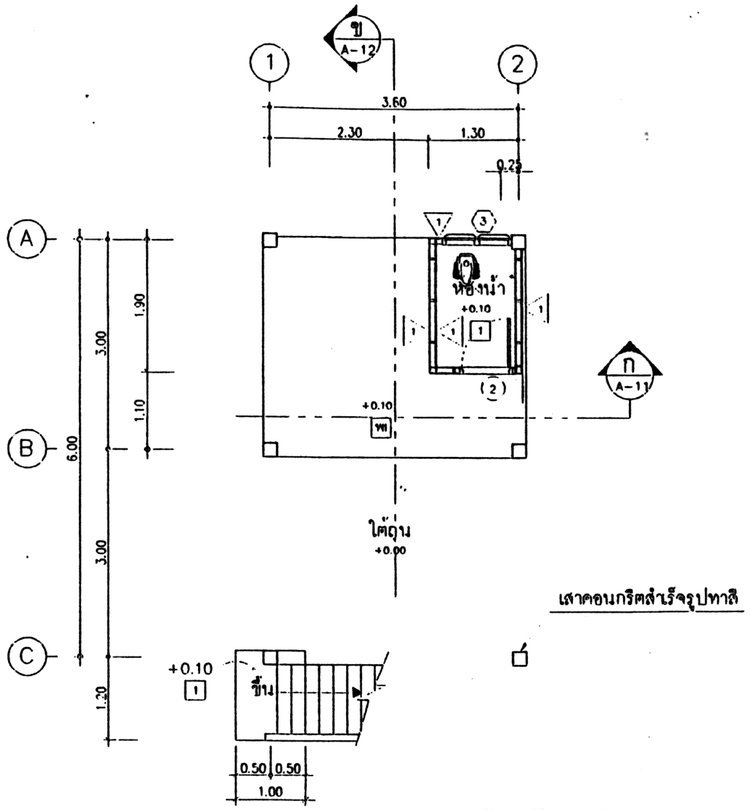

ผังพื้นชั้นใต้ถุน

มาตราส่วน 1:50

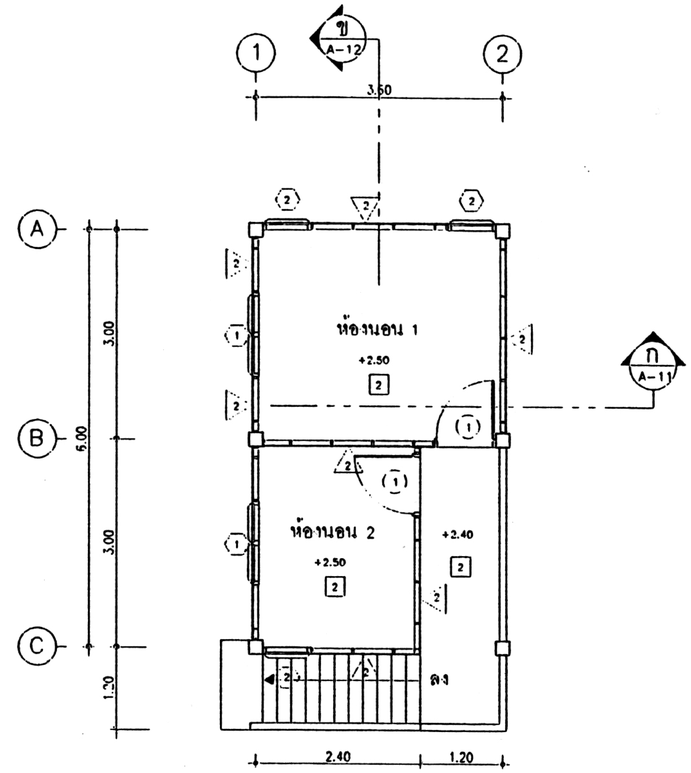

ผังพื้นชั้นบน

มาตราส่วน 1:50

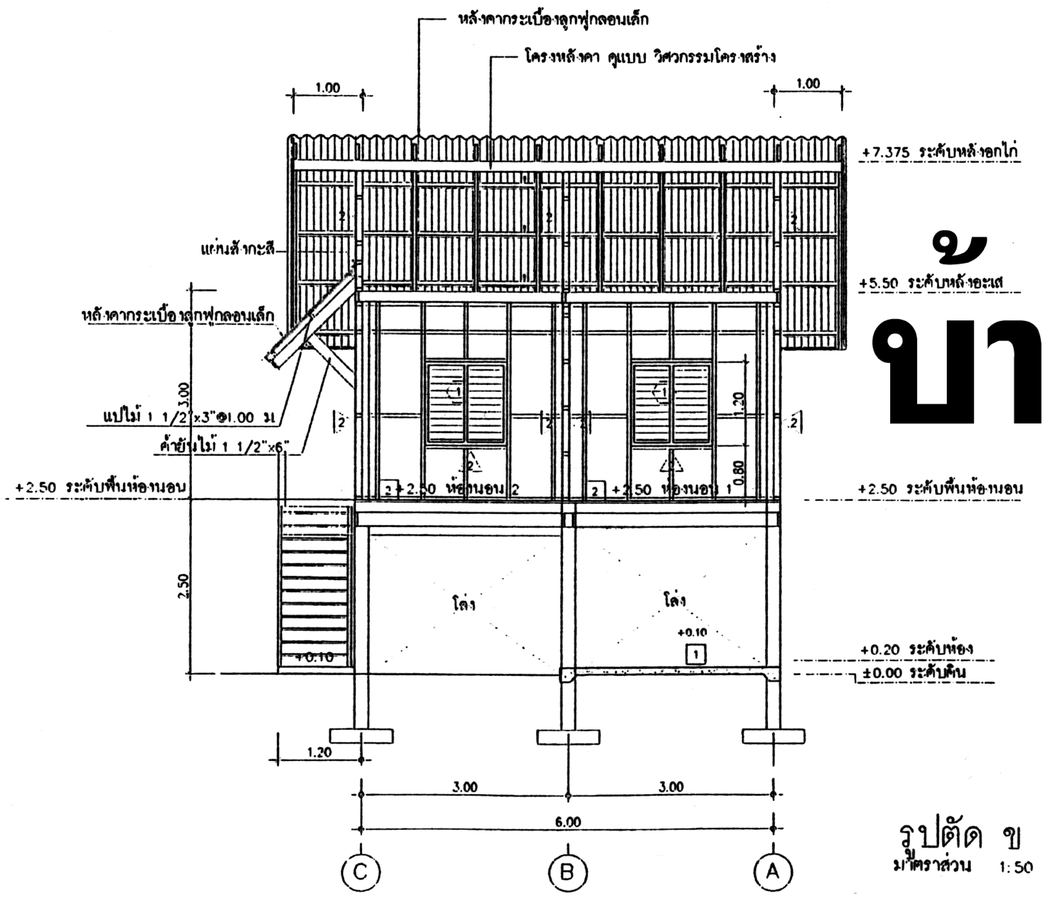

รูปตัด ข

มาตราส่วน 1:50

บ้านผู้ประสบภัย type C

แบบสถาปัตยกรรม

แผ่นที่	แสดง
A-01	สารบัญแบบ , รายการวัสดุ
A-02	แปลนพื้นชั้นล่าง
A-03	แปลนพื้นชั้นบน
A-04	แปลนหลังคา
A-05	รูปด้าน 1
A-06	รูปด้าน 2
A-07	รูปด้าน 3
A-08	รูปด้าน 4
A-09	รูปตัด A
A-10	รูปตัด B
A-11	ขยายบันได
A-12	แบบขยายประตู-หน้าต่าง
	แบบขยายห้องน้ำ

แบบวิศวกรรมโครงสร้าง

แผ่นที่	แสดง
1	แปลน ฐานราก เสาตอม่อ แปลนโครงหลังคา
	แปลน เสา คาน พื้น ชั้นบน
2	F1,F2,F3,B, ขยายพื้นห้องน้ำ (S1)

รายการวัสดุ

สัญลักษณ์	แสดง
พื้น	
1	พื้นไม้ 1"X6"
2	พื้น คสล หนา 5 ซม บนสังกะสีแผ่นเรียบ
	วางบนตงไม้
ผนัง	
1	ผนังกระเบื้องแผ่นเรียบ หนา 8 มม
	โครงคร่าวไม้ยาง 0.60 X 0.60ม
	เว้นร่องอุดซิลิโคน
ฝ้าเพดาน	

รายการสัญลักษณ์

สัญลักษณ์แบบขยาย
6 / A-01 — ชื่อแบบขยาย / เลขที่แบบที่แบบขยายปรากฏ

สัญลักษณ์รูปด้าน
6 / A-01 — ชื่อแบบขยาย / เลขที่แบบ ที่รูปด้านปรากฏ

สัญลักษณ์ประตู
1 — สัญลักษณ์ / หมายเลขประตู

สัญลักษณ์หน้าต่าง
1 — สัญลักษณ์ / หมายเลขหน้าต่าง

เส้นบอกระยะ
1.00 ริม ถึง ริม
1.00 ริม ถึง ศูนย์กลาง
1.00 ศูนย์กลาง ถึง ศูนย์กลาง

แนวตัด
6 / A-01 — ชื่อรูปตัด / เลขที่แบบ ที่รูปตัดปรากฏ

สัญลักษณ์ผนัง
1 — สัญลักษณ์ / หมายเลขผนัง

สัญลักษณ์ระดับ
+ 0.00

แนวเสา

สัญลักษณ์วัสดุ
ดิน
ก่ออิฐมอญเต็มแผ่น
ทราย
หิน
อิฐหัก หรือ กรวด
หน้าตัดไม้ยังไม่ได้ใส
คอนกรีต
หน้าตัดไม้ใสแล้ว
ก่ออิฐมอญ
หน้าตัดกระจกหรือโลหะ
ก่ออิฐมอญเต็มแผ่น
หน้าตัดไม้

แบบวิศวกรรมสุขาภิบาล

แผ่นที่	แสดง
S-01	แปลนสุขาภิบาล
S-02	แบบขยายบ่อเกรอะ-บ่อซึม

แบบวิศวกรรมไฟฟ้า

แผ่นที่	แสดง
E-01	แปลนไฟฟ้า

หมายเหตุ

ไม้ใช้ไม้เนื้อแข็งหรือไม้ท้องถิ่น

กรมโยธาธิการและผังเมือง
สำนักสถาปัตยกรรม

แบบ
แบบบ้านผู้ประสบภัย TYPE C

กลุ่มงานสถาปัตยกรรม	แก้ไขครั้ง	สถาปนิก
		สถาปนิก
		หัวหน้างาน
		หัวหน้าฝ่าย
ส่วนผู้ช่วยสถาปัตยกรรม		วุฒิสถาปนิก
		วุฒิสถาปนิก
		หัวหน้างาน
ส่วนสิ่งแวดล้อม		วิศวกร
		วิศวกรโยธา
		หัวหน้างาน
ส่วนสิ่งแวดล้อม	ชื่อแบบ , คณะผู้	เขียนแบบ
		สำรวจ
		หัวหน้างาน

ชื่อโครงการ
ผู้ช่วยสถาปนิก
สถาปนิกใหญ่ 7/1/49
คณบดี
นายชัชวาล กาจิตตุ์ ผู้อำนวยการ

แสดงแบบ
สารบัญแบบ รายการวัสดุ

มาตราส่วน		เลขที่แบบ	
วันที่ออกแบบ			
ปีงบประมาณ	เลขที่ก่อสร้าง	แผ่นที่ A-01	จำนวนแผ่น 12

http://downloads.yotathai.net/

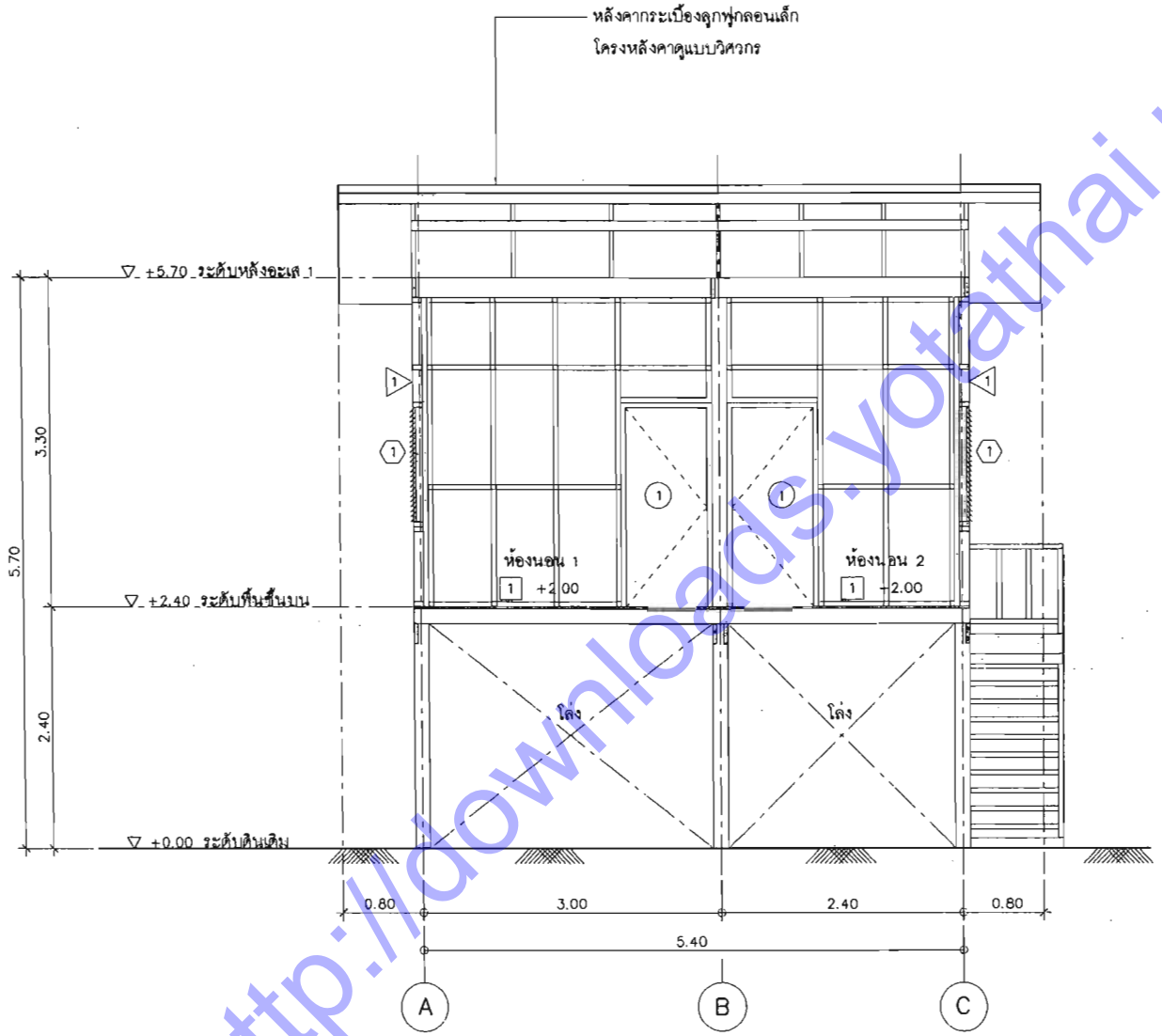

รูปตัด A 1:50

http://downloads.yotathai.net/

กรมโยธาธิการและผังเมือง

สำนักสถาปัตยกรรม

แบบ

แบบบ้านผู้ประสบภัย TYPE C

รูปตัด A

A-09

12

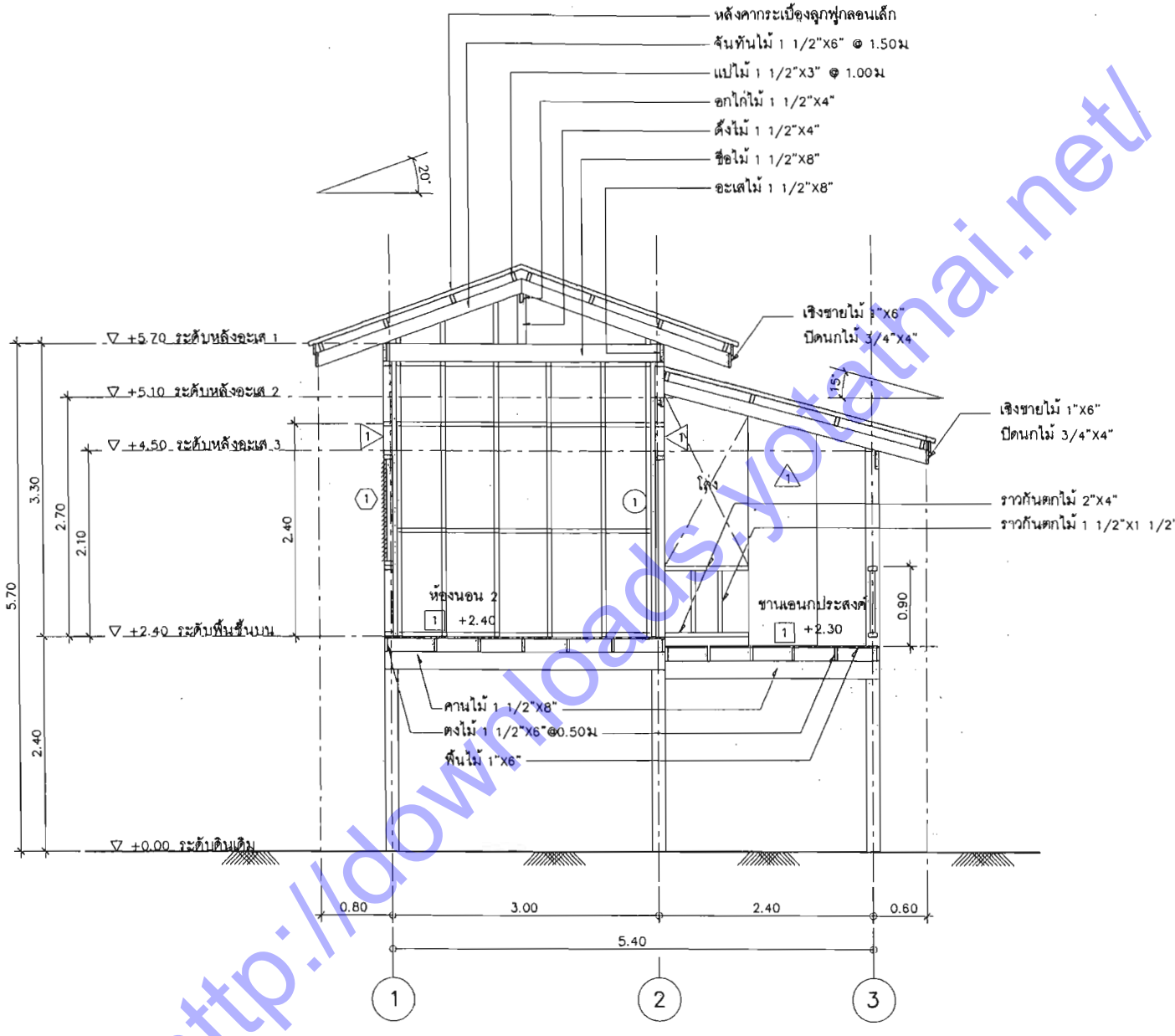

รูปตัด B–B 1:50

กรมโยธาธิการและผังเมือง
สำนักสถาปัตยกรรม

แบบบ้านผู้ประสบภัย TYPE C

รูปตัด B

A-10

http://downloads.yotathai.net/

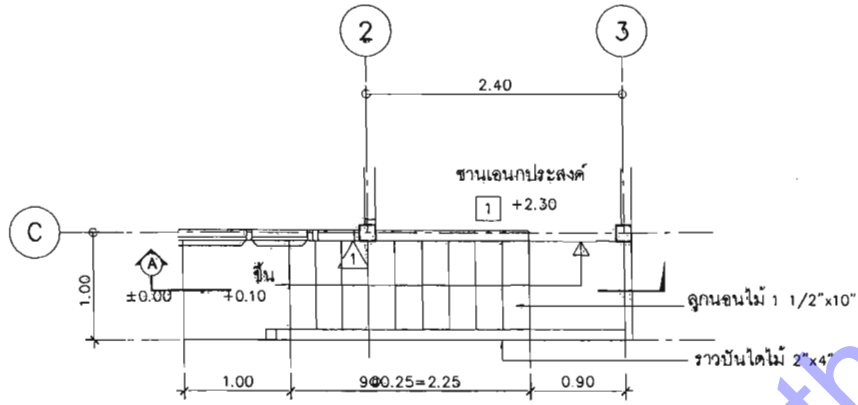

แปลนบันได 1:50

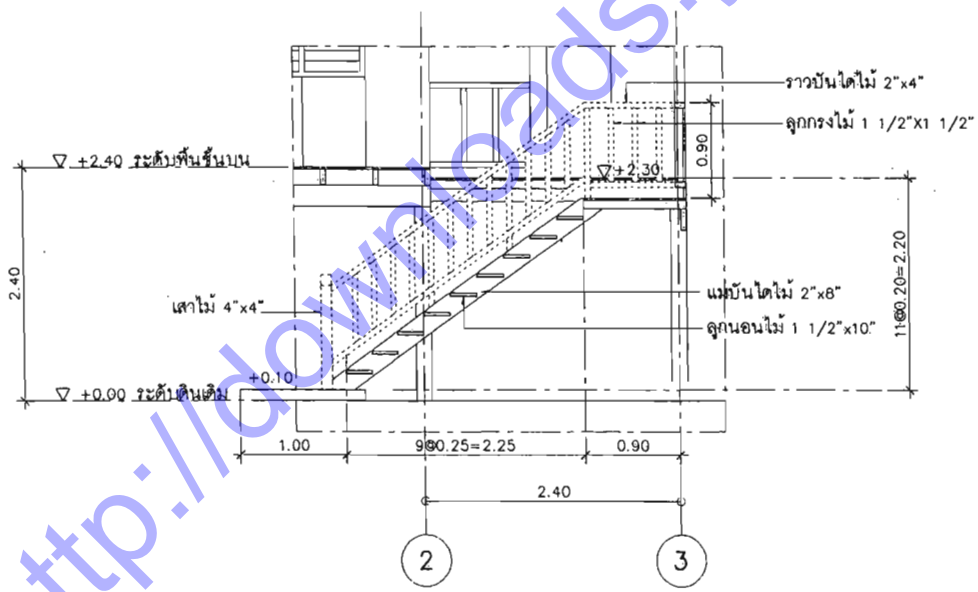

รูปตัด A 1:50

http://downloads.yotathai.net/

กรมโยธาธิการและผังเมือง
สำนักสถาปัตยกรรม

แบบบ้านผู้ประสบภัย TYPE C

ขยายบันได

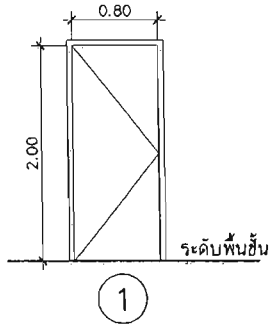

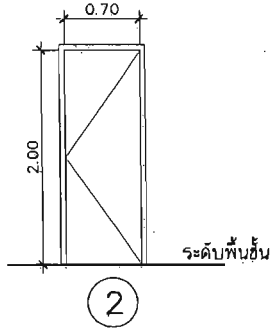

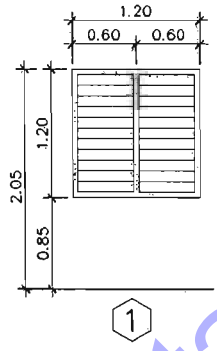

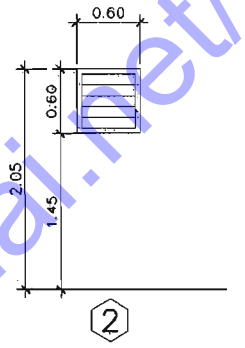

ประตูบานเปิดเดี่ยว	ประตูบานเปิดเดี่ยว-หน้าต่างบานเกล็ด	หน้าต่างบานเกล็ดปรับมุม	หน้าต่างบานเกล็ดติดตาย
-วงกบไม้ 2"x4"	-วงกบไม้ 2"x4"	-วงกบไม้ 2"x4"	-วงกบไม้ 2"x4"
-บานไม้อัดยางกันน้ำทาสีน้ำมัน	-บานไม้อัดยางกันน้ำทาสีน้ำมัน	-ลูกฟักเกล็ดกระจกลวยผ้า หนา 5 มม	-ลูกฟักเกล็ดกระจกผ้า หนา 5 มม.
-มือจับ ติดบานพับสายยู พร้อมกลอน 6"	-มือจับ พร้อมกลอน 6"		

สัญลักษณ์	รายการ	หมายเหตุ
1	โถส้วมชนิดนั่งยอง	
2	ก๊อกน้ำ	
3	ช่องระบายน้ำที่พื้น	

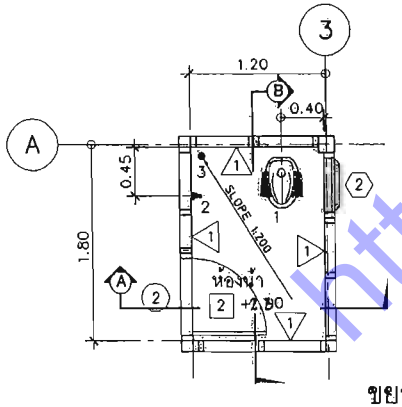

ขยายห้องน้ำ 1:50

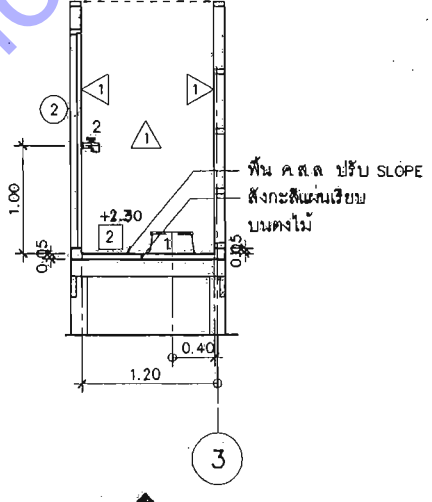

รูปตัด A 1:50

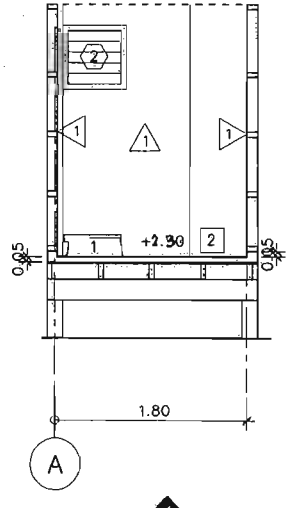

รูปตัด B 1:50

กรมโยธาธิการและผังเมือง
สำนักสถาปัตยกรรม

แบบบ้านผู้ประสบภัย TYPE C

ขยายประตู- หน้าต่าง ห้องน้ำ

แผ่นที่	A-12
จำนวนแผ่น	12

http://downloads.yotathai.net/

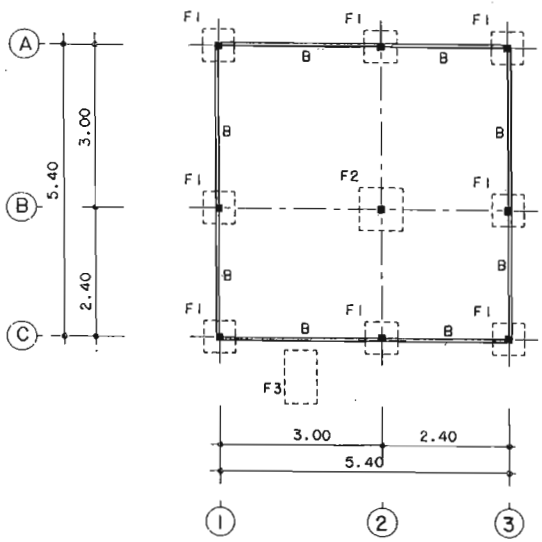

แปลนฐานราก เสาตอม่อ | 1:100

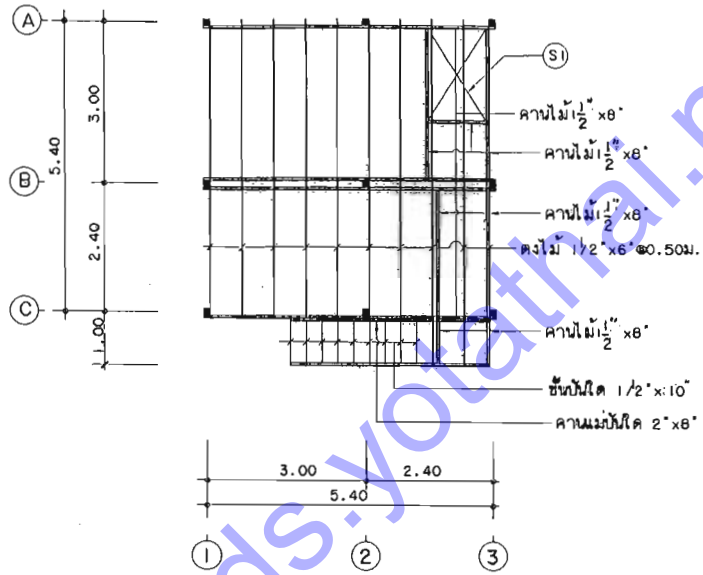

แปลนเสา คาน พื้นชั้นบน | 1:100

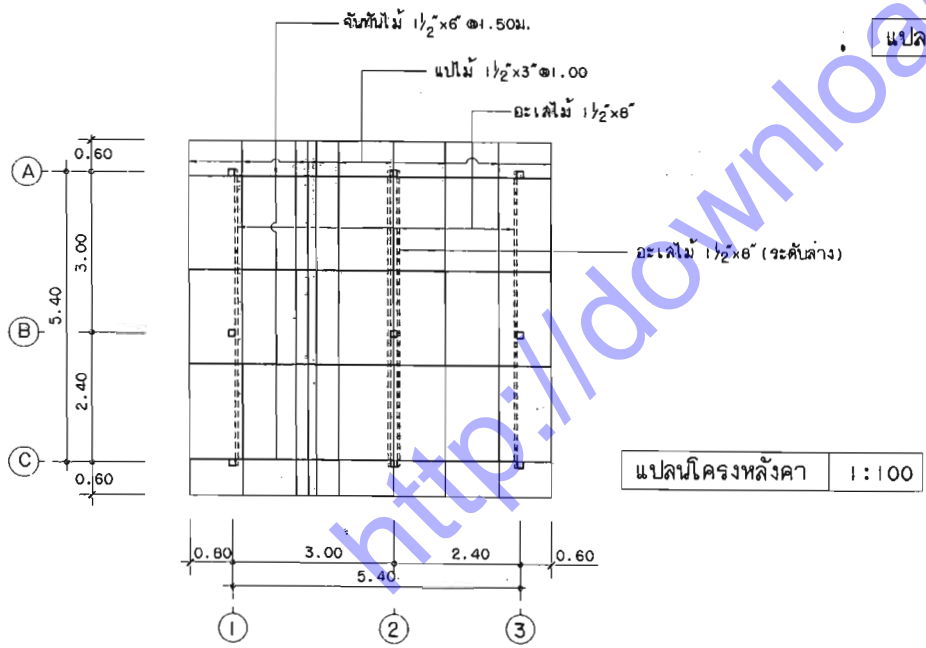

แปลนโครงหลังคา | 1:100

หมายเหตุ

1. คอนกรีตต้องมีกำลังอัดประลัยไม่น้อยกว่า 150 กก./ซม.^{2}
2. เหล็กเสริมคอนกรีตใช้เหล็ก เส้นกลม SR-24

กรมโยธาธิการและผังเมือง
สำนักวิศวกรรมโครงสร้างและงานระบบ

แบบ
บ้านผู้ประสบภัย
TYPE C

วิศวกรรมโครงสร้าง		วิศวกร
		วิศวกร
		กลุ่มงาน
เขียนแบบ	สมพงษ์	เขียนแบบ
		งานเขียนแบบ
สำรวจ		สำรวจ
		งานสำรวจ

นายช่างใหญ่

ผู้อำนวยการสำนัก

อนุมัติ
นายสุธร ตั้งกุ่น
อธิบดี

แสดงแบบ
แปลนเสา คาน พื้นชั้นบน
แปลนฐานราก เสาตอม่อ แปลนโครงหลังคา

มาตราส่วน 1:100		เลขที่แบบ ย.12701	
วัน เดือน ปี 6/1/48		แผ่นที่	จำนวนแผ่น
ใช้แทนแผ่นที่	เลขที่เก็บแบบ	1	2

http://downloads.yotathai.net/

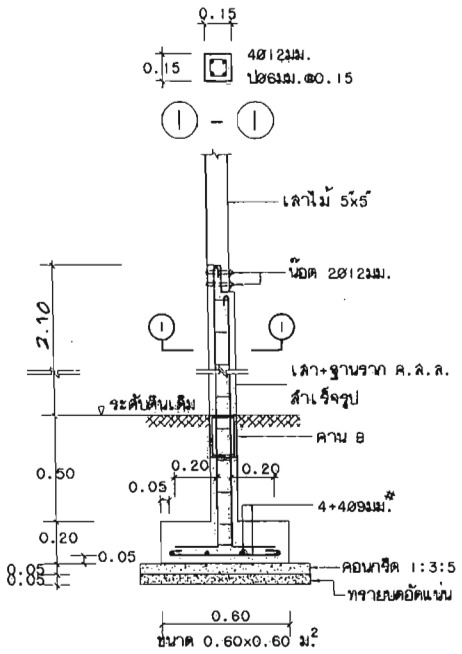

F1. 1:25

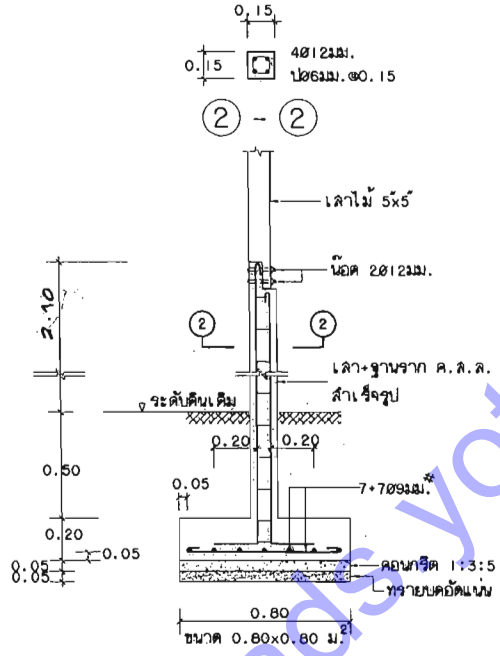

F2. 1:25

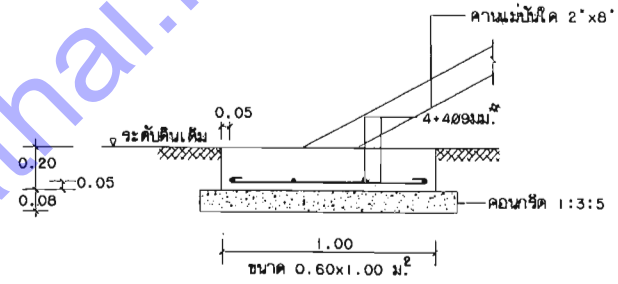

F3. 1:25

เสาตอม่อและฐานราก ค.ส.ล.สำเร็จรูป

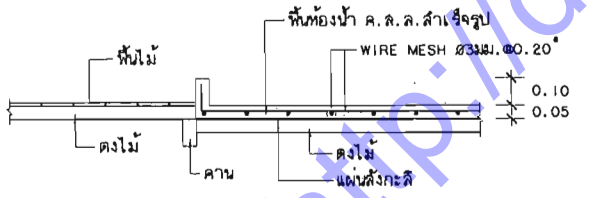

ขยายพื้นห้องน้ำ S1 1:20

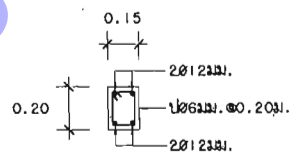

B 1:25

(คาน ค.ส.ล. สำเร็จรูป)

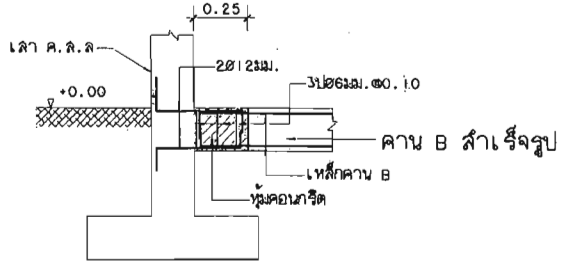

ขยายการติดตั้งคานสำเร็จรูป 1:25

กรมโยธาธิการและผังเมือง สำนักวิศวกรรมโครงสร้างและงานระบบ	
แบบ บ้านผู้ประสบภัย TYPE C	
วิศวกรรมโครงสร้าง	วิศวกร วิศวกร กลุ่มงาน
เขียนแบบ	เขียนแบบ งานเขียนแบบ
สำรวจ	สำรวจ งานสำรวจ
นายช่างใหญ่	
ผู้อำนวยการสำนัก	
อนุมัติ	อธิบดี
แสดงแบบ F1,F2,F3,B ขยายพื้นห้องน้ำ S1	
มาตราส่วน 1:25, 1:20	เลขที่แบบ ย. 12702
วัน เดือน ปี 6/1/48	แผ่นที่ 2 / จำนวนแผ่น 2
ใช้แทนแผ่นที่ / เลขที่เก็บแบบ	

http://downloads.yotathai.net/

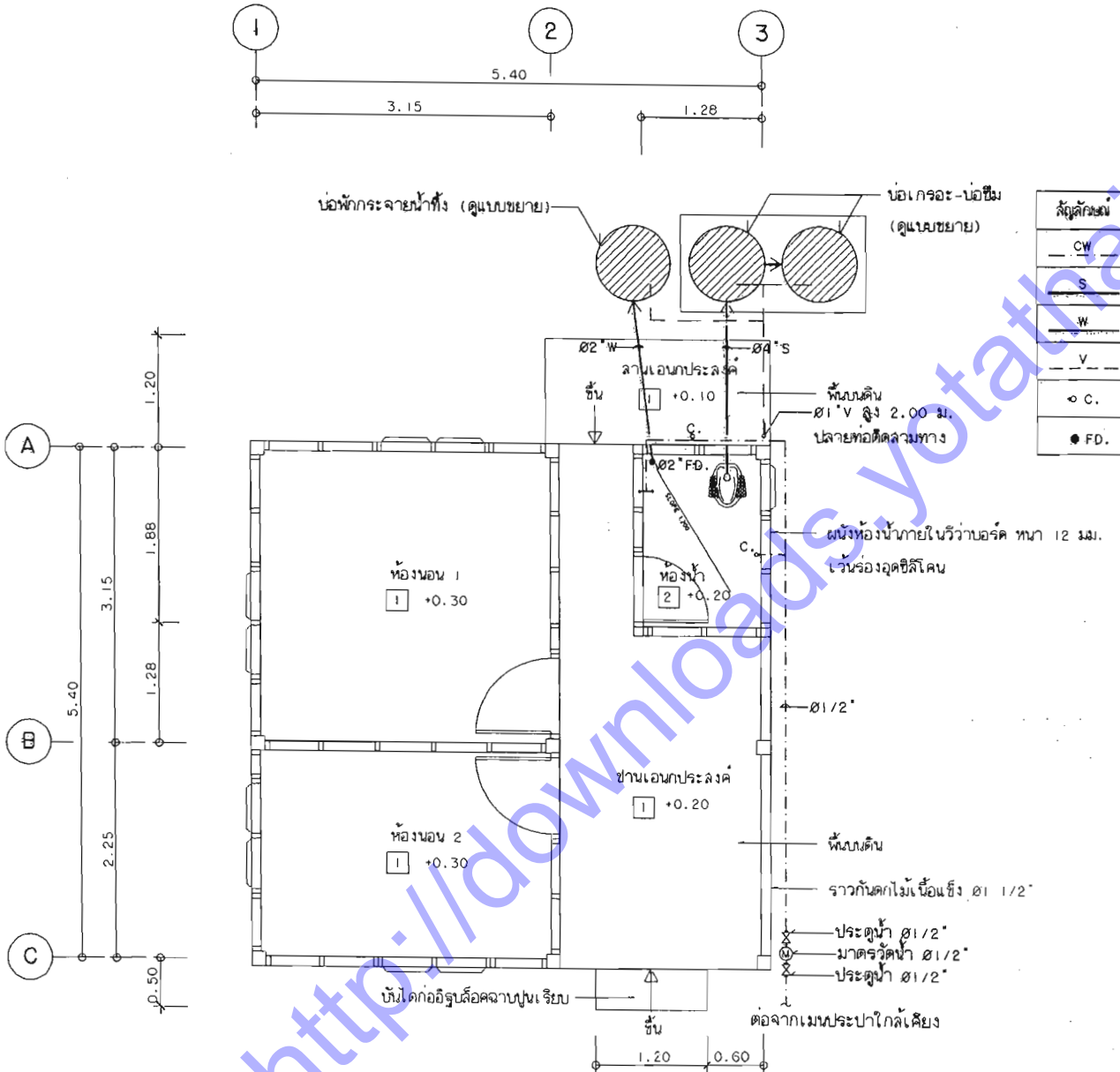

สัญลักษณ์	ชนิด	วัสดุท่อ
CW	ท่อประปา	PVC. ชั้น 13.5
S	ท่อโลโครก	PVC. ชั้น 8.5 ลาดเอียงไม่น้อยกว่า 1 : 75
W	ท่อน้ำทิ้ง	PVC. ชั้น 8.5 ลาดเอียงไม่น้อยกว่า 1 : 75
V	ท่ออากาศ	PVC. ชั้น 8.5
C.	ก๊อกน้ำ ขนาดØ1/2"	
FD.	รูระบายน้ำทิ้งพื้น ขนาด Ø2" พร้อมกันกลิ่น	

แปลนระบบสุขาภิบาลพื้น 1:50

กรมโยธาธิการและผังเมือง
สำนักวิศวกรรมโครงสร้างและงานระบบ

แบบ
บ้านผู้ประสบภัย TYPE C

วิศวกรผู้ออกแบบ	เปรมชัย	วิศวกร
		วิศวกร
		กลุ่มงาน
เขียนแบบ	วสันต์ ศิลปกิจ	ช่างเขียนแบบ
		หัวหน้าเขียนแบบ
ตรวจสอบ		ช่างสำรวจ
		หน.สำรวจ

เจ้าของโครงการ
ผู้อำนวยการสำนัก
ยกเลิก
อนุมัติ

แสดงแบบ
แปลนระบบสุขาภิบาลพื้น

มาตราส่วน 1:50		เลขที่แบบ	ผ ส.1437-1
วันเดือน ปี 6/1/44		แผ่นที่	จำนวนแผ่น
ไฟล์แบบที่	เลขที่แบบ	1	2

http://downloads.yotathai.net/

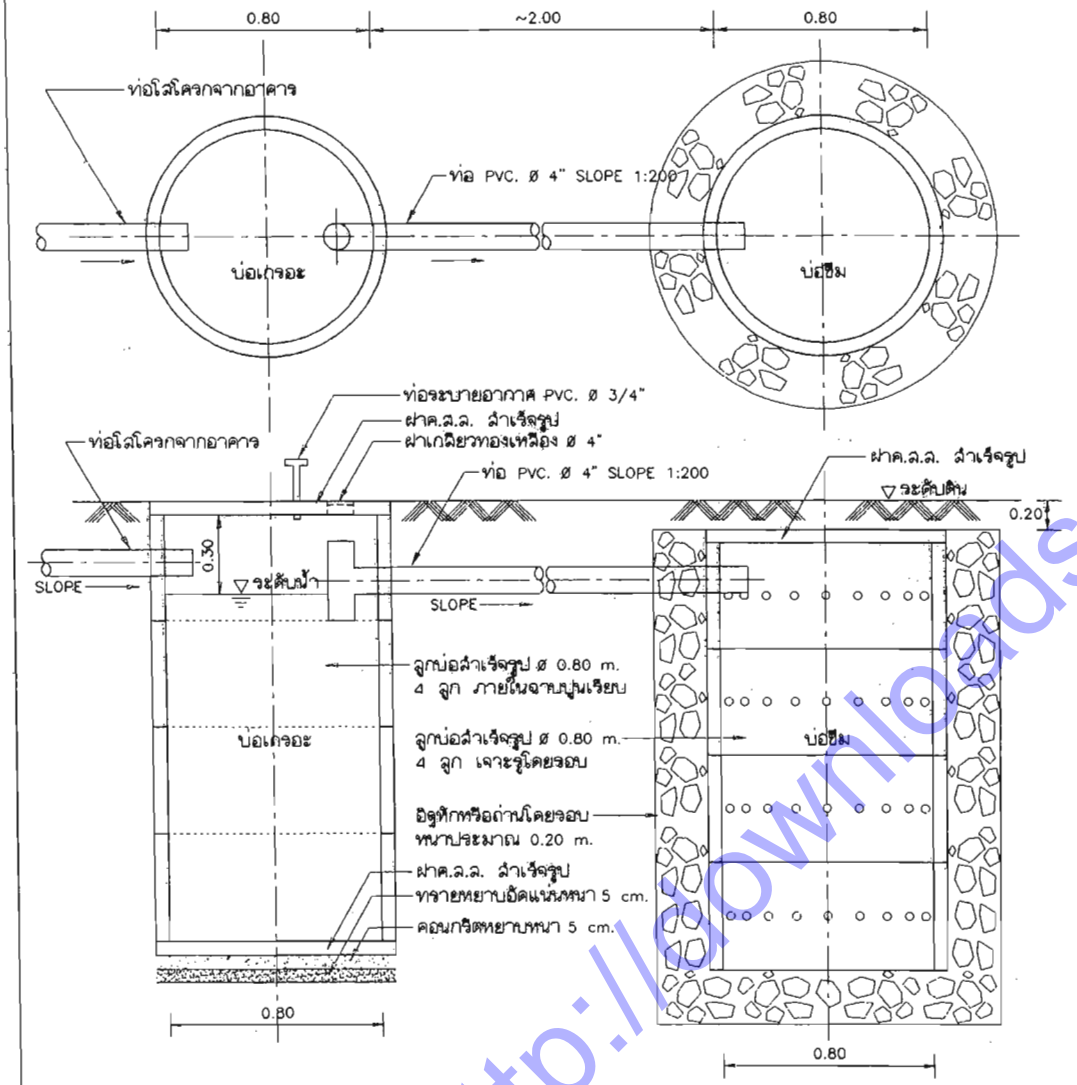

แบบขยาย บ่อเกรอะ-บ่อซึม

มาตราส่วน 1 : 20

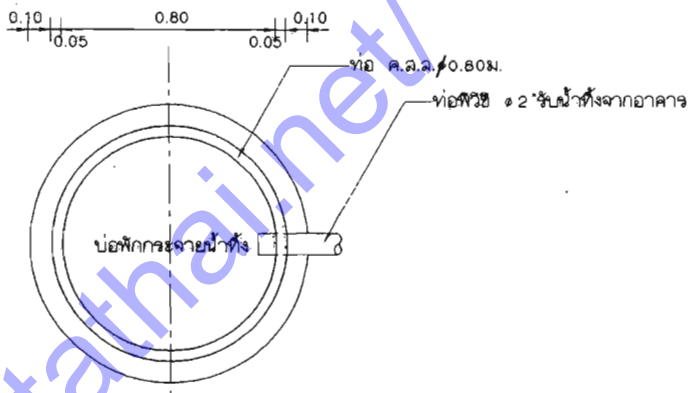

แปลนบ่อพักกระจายน้ำทิ้ง

มาตราส่วน 1 : 25

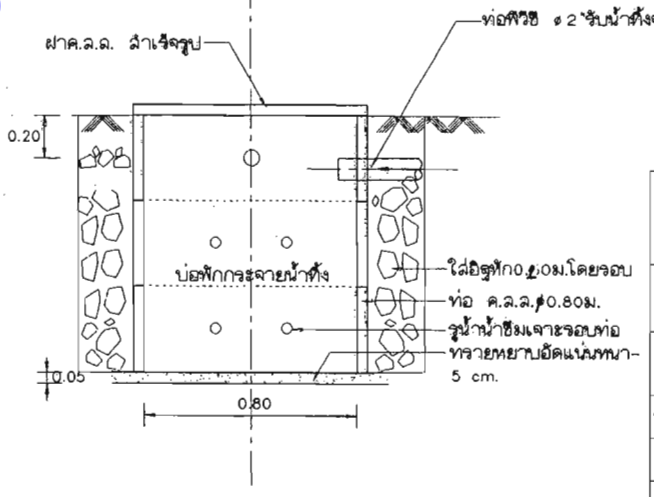

รูปตัดบ่อพักกระจายน้ำทิ้ง

มาตราส่วน 1 : 25

กรมโยธาธิการและผังเมือง สำนักวิศวกรรมโครงสร้างและงานระบบ		
แบบ บ้านผู้ประสบภัย TYPE C		
วิศวกรผู้ออกแบบ		วิศวกร
		วิศวกร
		กลุ่มงาน
เขียนแบบ	นเรศ ปิติพัง	ช่างเขียนแบบ
		หน่วยเขียนแบบ
สำรวจภัยวัด		ช่างสำรวจ
		หน่วยสำรวจ
นายช่างใหญ่		
ผู้อำนวยการสำนัก		
อนุมัติ	นายกวีวุฒิ ศรีศุภ อธิบดี	
แสดงแบบ	แบบขยายบ่อเกรอะ-บ่อซึมและบ่อพักท่อกระจายน้ำทิ้ง	
มาตราส่วน 1:20	เลขที่แบบ ย 8.1437-2	
วันที่ 8/1/40	แผ่นที่ 2	จำนวนแผ่น 2

http://downloads.yotathai.net/

สัญลักษณ์

- CIRCUIT BREAKER
- แผงสวิตช์ตัดตอนอัตโนมัติ ติดผนังสูงจากพื้น 1.80 เมตร หรือตามความเหมาะสม
- ดวงโคมฟลูออเรสเซนต์ กล่องเหล็กเปลือย หลอด 1-18 w ติดเพดาน
- ดวงโคมฟลูออเรสเซนต์ กล่องเหล็กเปลือยหลอด 1-36 w ติดเพดาน
- สวิตช์ไฟฟ้าเปิด ขนาด 16A-250V ติดผนังสูงจากพื้น 1.30 เมตร
- เต้ารับไฟฟ้าคู่ มีขาดิน ขนาด 16A-250V ติดผนังสูงจากพื้น 1.30 เมตร
- สาย 2x2.5 VAF/G1.5 เดินลอยยึดด้วยเข็มขัดรัดสายทุกระยะไม่เกิน 0.10 เมตร
- สาย 2x1.5 VAF เดินลอยยึดด้วยเข็มขัดรัดสายทุกระยะไม่เกิน 0.10 เมตร

รายละเอียดงานระบบไฟฟ้า

1. การติดตั้งไฟฟ้าต้องเป็นไปตามมาตรฐานการติดตั้งทางไฟฟ้าสำหรับประเทศไทย พ.ศ.2545 ของกรมวิศวกรรมสถานแห่งประเทศไทย หรือฉบับล่าสุด
2. หากมิได้กำหนดไว้เป็นอย่างอื่น ขนาดสายไฟฟ้า ให้ใช้ดังนี้
   - สายวงจรแสงสว่าง ใช้สาย 2x2.5VAF/G1.5 เดินลอยยึดด้วยเข็มขัดรัดสายทุกระยะไม่เกิน 0.10 เมตร
   - สายแยกจากสวิตช์เข้าดวงโคม ใช้สาย 2x1.5VAF เดินลอยยึดด้วยเข็มขัดรัดสายทุกระยะไม่เกิน 0.10 เมตร
   - สายเมนเชื่อมต่อทองแดง (VAF หรือ THW) ใช้สายขนาด 4 ตร.มม. หรือชนิดอลูมิเนียมใช้สายขนาด 10 ตร.มม.

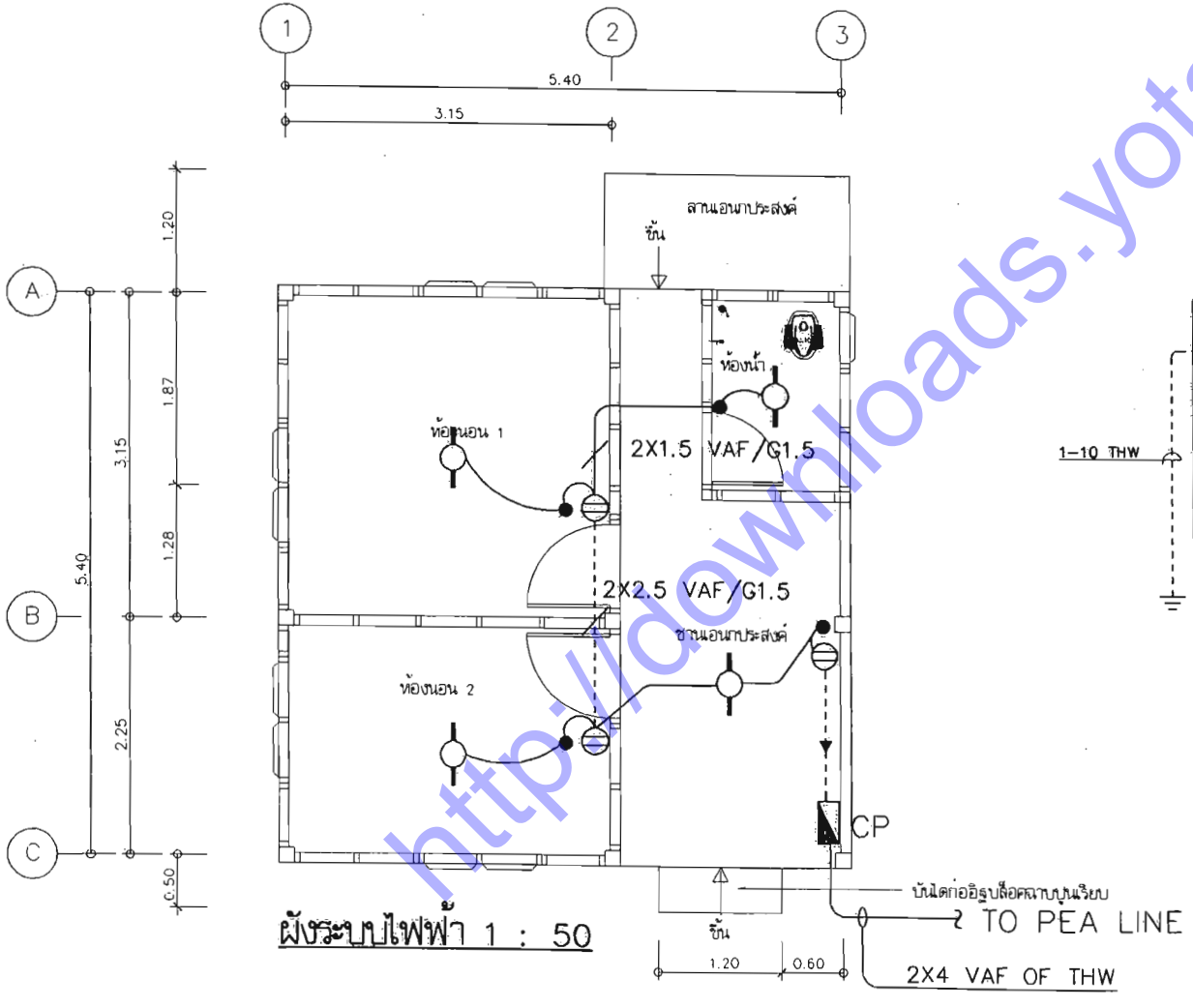

ผังระบบไฟฟ้า 1 : 50

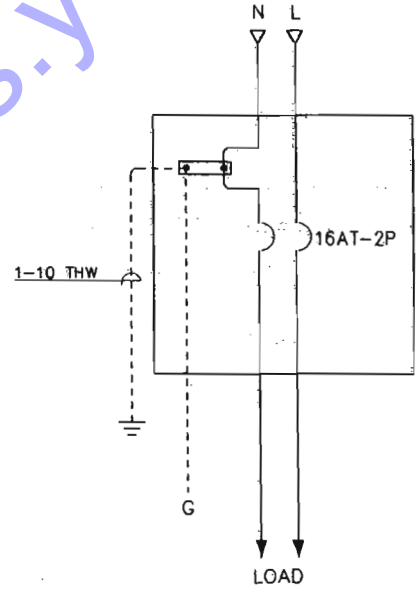

แผง CP

กรมโยธาธิการและผังเมือง		
สำนักวิศวกรรมโครงสร้างและงานระบบ		
แบบ: แบบบ้านผู้ประสบภัย TYPE C		
วิศวกรไฟฟ้า		วิศวกร
		วิศวกร
		กลุ่มงาน
เขียนแบบ		ช่างเขียนแบบ
		หัวหน้าช่างเขียนแบบ
สำรวจรังวัด		ช่างสำรวจ
		หัวหน้าช่างสำรวจ
หัวหน้าสำนัก		
ผู้อำนวยการสำนัก		
อนุมัติ		อธิบดี
แผ่นที่แบบ: ผังระบบไฟฟ้า		
มาตราส่วน 1 : 50	เลขที่แบบ E48038	
วัน เดือน ปี 5/3/48	แผ่นที่ 1	จำนวนแผ่น 1
ใช้แทนแบบที่	เลขที่เก่าแบบ	

http://downloads.yotathai.net/

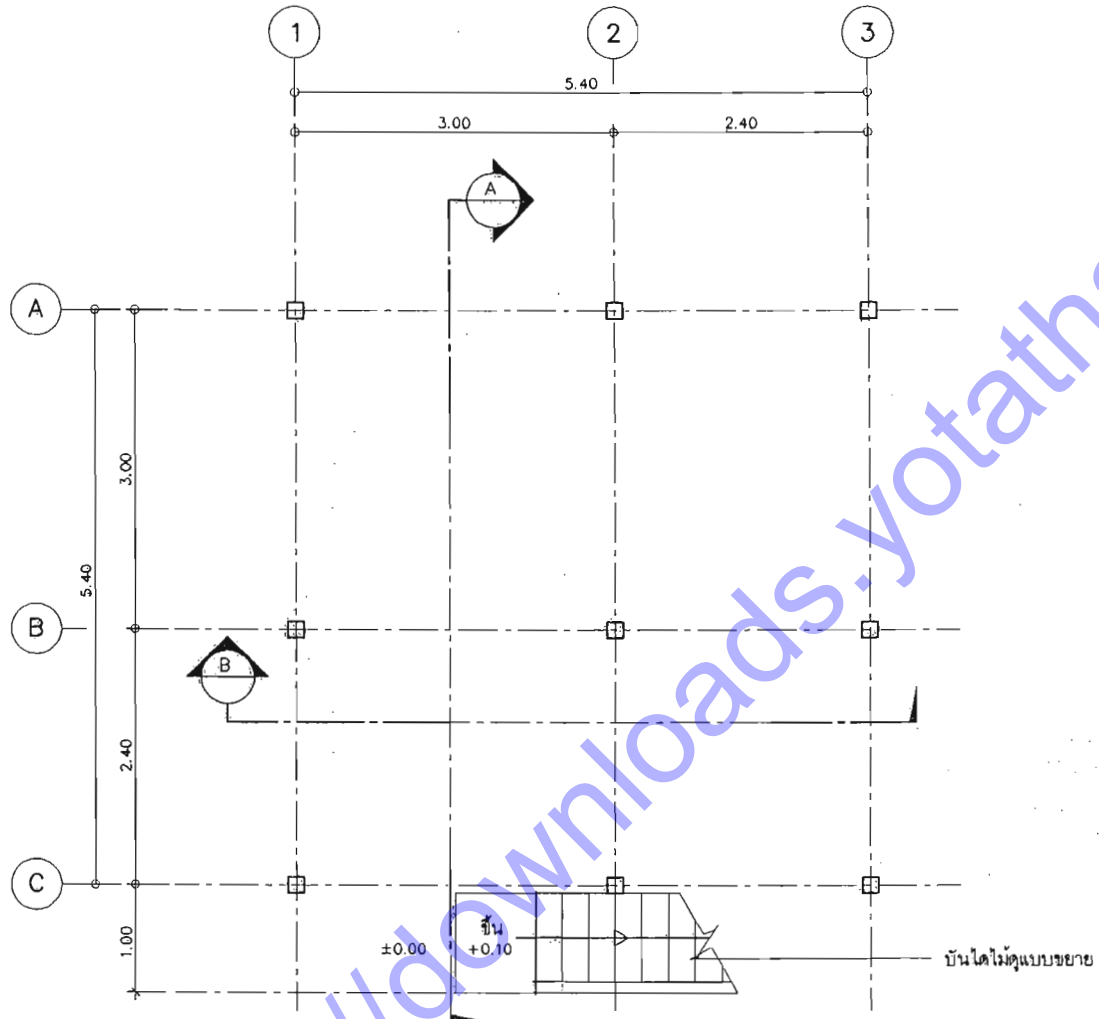

แปลนพื้นชั้นล่าง 1:50

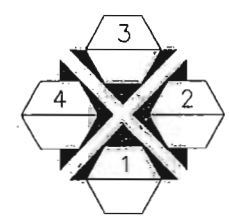

กรมโยธาธิการและผังเมือง

สำนักสถาปัตยกรรม

แบบบ้านผู้ประสบภัย TYPE C

แปลนพื้นชั้นล่าง

A-02

12

http://downloads.yotathai.net/

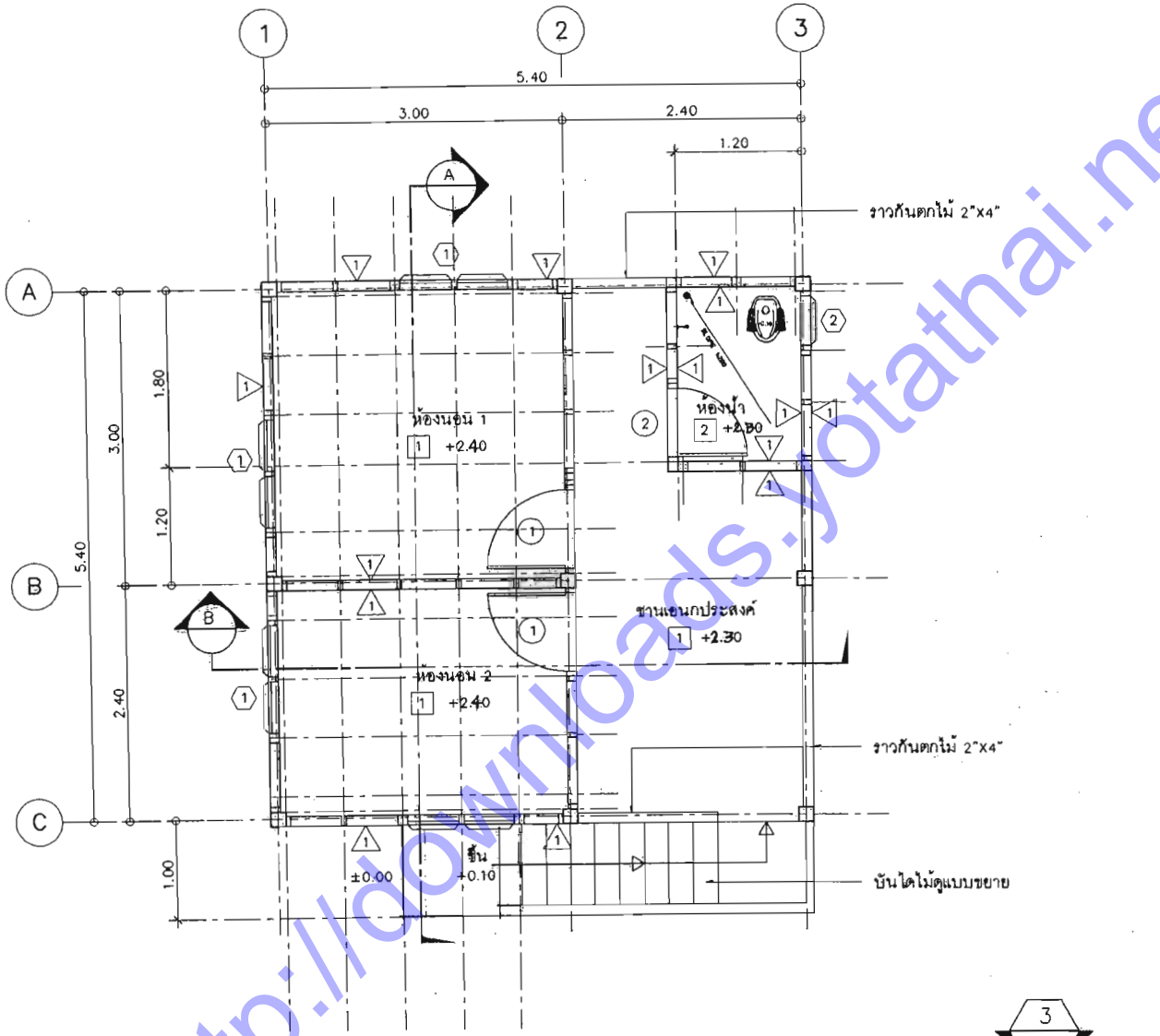

แปลนพื้นชั้นบน 1:50

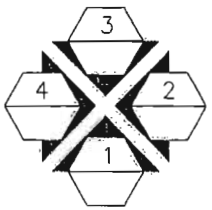

กรมโยธาธิการและผังเมือง

สำนักสถาปัตยกรรม

แบบ

แบบบ้านผู้ประสบภัย TYPE C

ผู้ตรวจสอบ

ผู้ตรวจสอบ

ผู้ตรวจสอบ

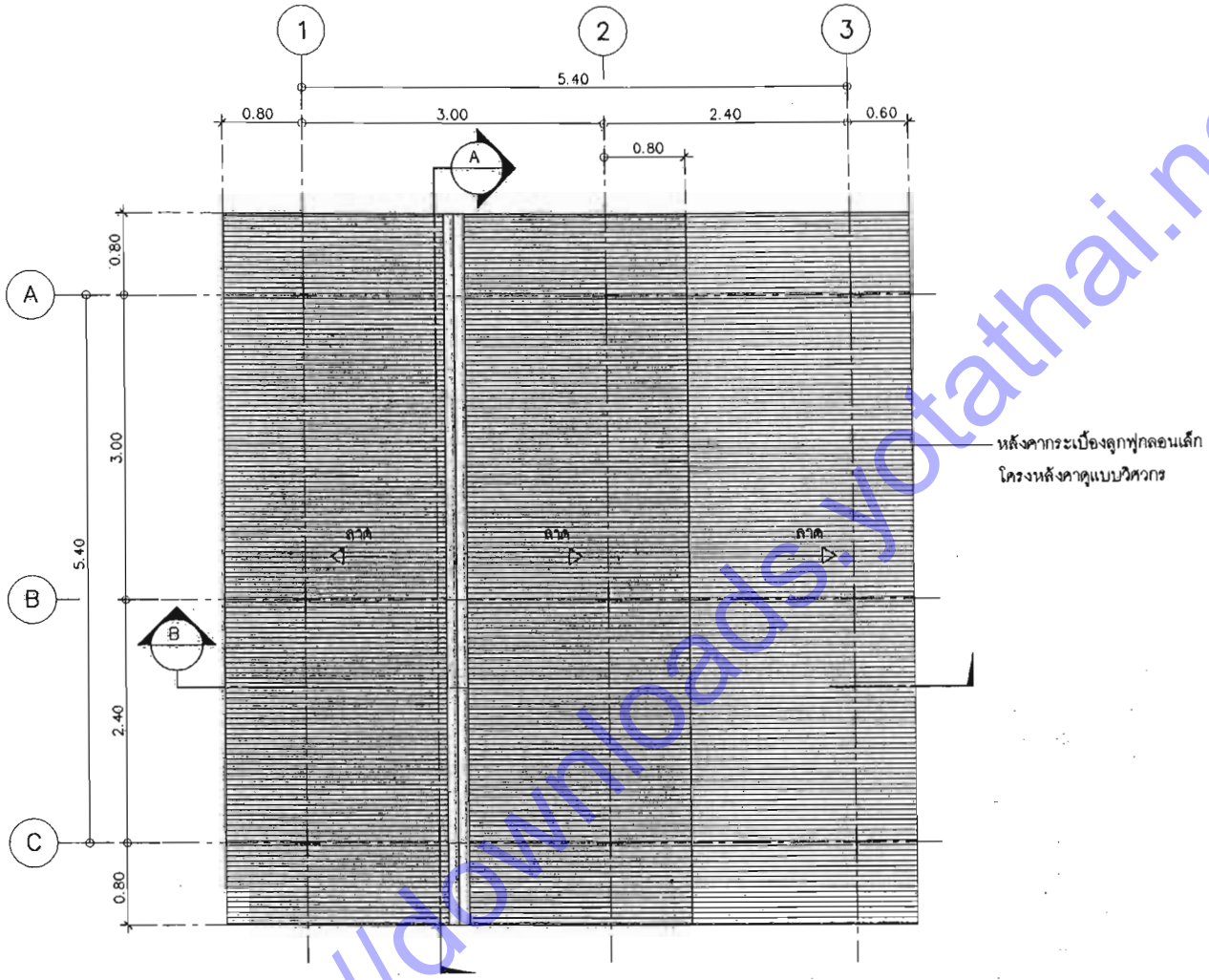

แปลนหลังคา 1:50

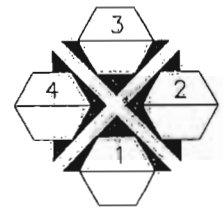

กรมโยธาธิการและผังเมือง

สำนักสถาปัตยกรรม

แบบบ้านผู้ประสบภัย TYPE C

แปลนหลังคา

มาตราส่วน	เลขที่แบบ
วันเดือนปี	เล่มที่ A-04 / จำนวนแผ่น 12
ใช้แทนแผ่นที่ / เลขที่ในแบบ	

http://downloads.yotathai.net/

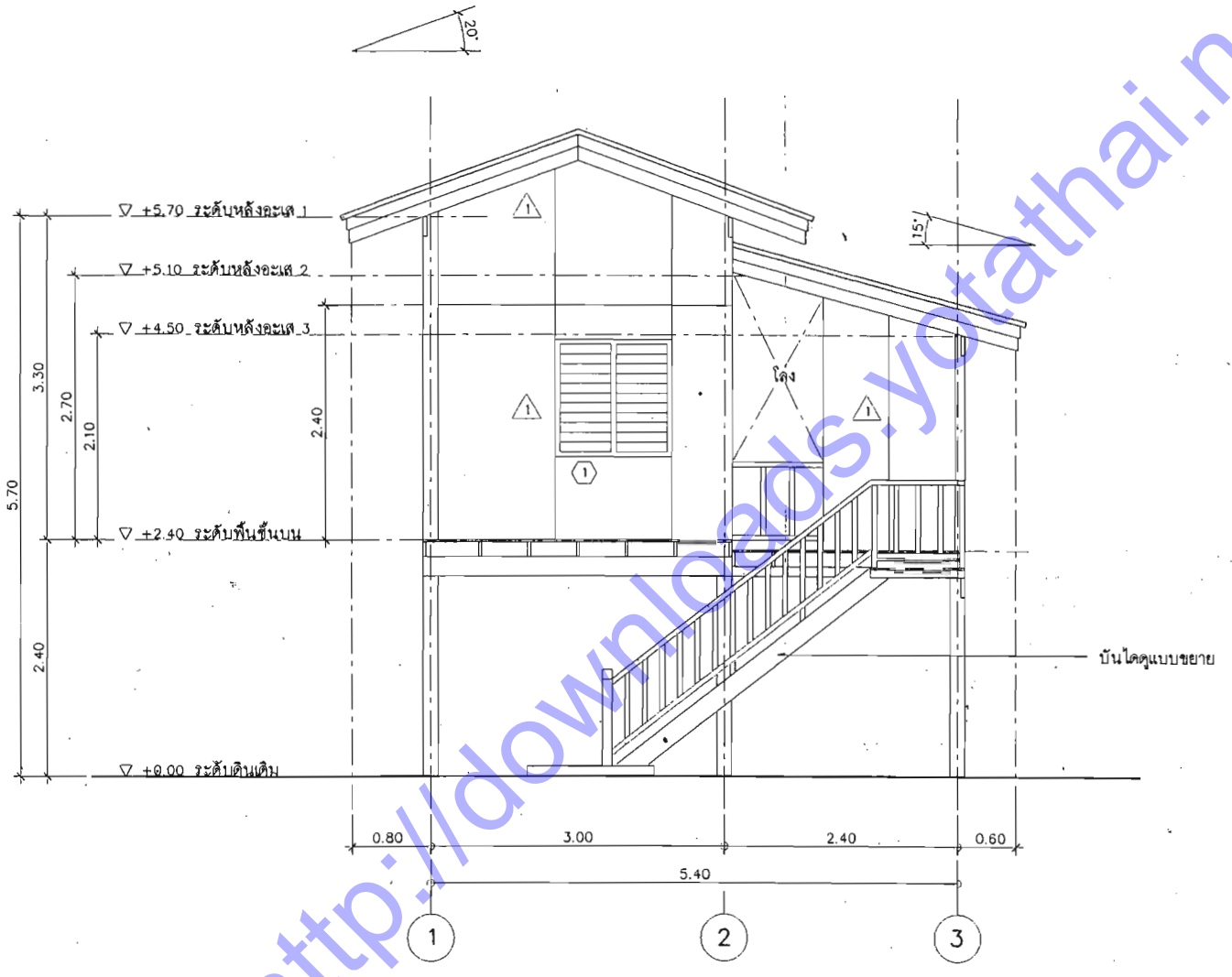

รูปด้าน 1 1:50

http://downloads.yotathai.net/

กรมโยธาธิการและผังเมือง
สำนักสถาปัตยกรรม

แบบ
แบบบ้านผู้ประสบภัย TYPE C

กลุ่มงานสถาปัตยกรรม	แก้ไขที่	สถาปนิก
		สถาปนิก
		ที่ปรึกษาวุฒิ
		ที่ปรึกษาอาวุโส
ฝ่ายภูมิสถาปัตยกรรม		ภูมิสถาปนิก
		ภูมิสถาปนิก
		ที่ปรึกษาอาวุโส
ฝ่ายสิ่งแวดล้อม		วิศวกร
		สิ่งแวดล้อม
		ที่ปรึกษาอาวุโส
ฝ่ายสิ่งแวดล้อม	สุธรรม, สุมนา	เขียนแบบ
		สำรวจ
		ที่ปรึกษาอาวุโส
ที่ปรึกษา		
ผู้อำนวยการสำนัก		7/1/49
สถาปนิกใหญ่		7/1/49
อนุมัติ		นายสุธรรม ศรีสกุล ผอ.สค.

แสดงแบบ
รูปด้าน 1

มาตราส่วน		เลขที่แบบ	
วันที่ลงนาม		แผ่นที่	จำนวนแผ่น
วันที่ลงแผ่นที่	เลขที่ใบแบบ	A-05	12

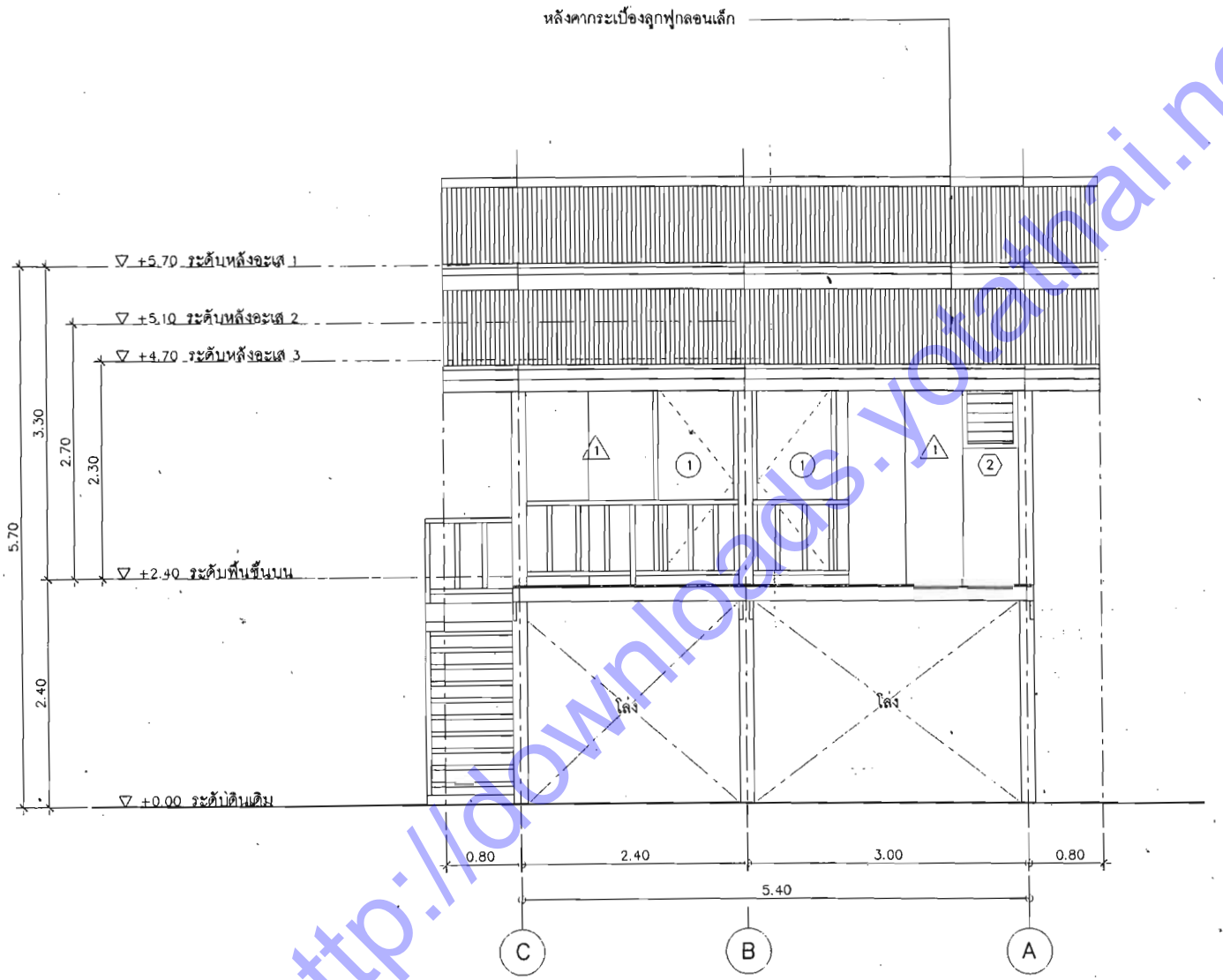

รูปด้าน 2 1:50

http://downloads.yotathai.net/

กรมโยธาธิการและผังเมือง
สำนักสถาปัตยกรรม

แบบ
แบบบ้านผู้ประสบภัย TYPE C

กลุ่มงานสถาปัตยกรรม	แก้นสี	สถาปนิก
		สถาปนิก
		หัวหน้างาน
		หัวหน้าฝ่าย
ส่วนภูมิสถาปัตยกรรม		ภูมิสถาปนิก
		ภูมิสถาปนิก
		หัวหน้าฝ่าย
		ช่างเขียน
ส่วนสิ่งแวดล้อม		นิเวศวิทยา
		หัวหน้าฝ่าย
ส่วนเขียนแบบ	จุรพล . สุขุม	เขียนแบบ
		สำรวจ
		หัวหน้าฝ่าย

ที่ปรึกษา
ผู้อำนวยการสำนัก 7/1/48
สถาปนิกใหญ่ 7/1/48
อนุมัติ มานพ ศรีสุข เอกปิ

แผ่นแบบ
รูปด้าน 2

มาตราส่วน		แผ่นแบบ	
วันเดือนปี		แผ่นที่	จำนวนแผ่น
ปีงบประมาณที่	แผ่นที่ในแบบ	A-06	12

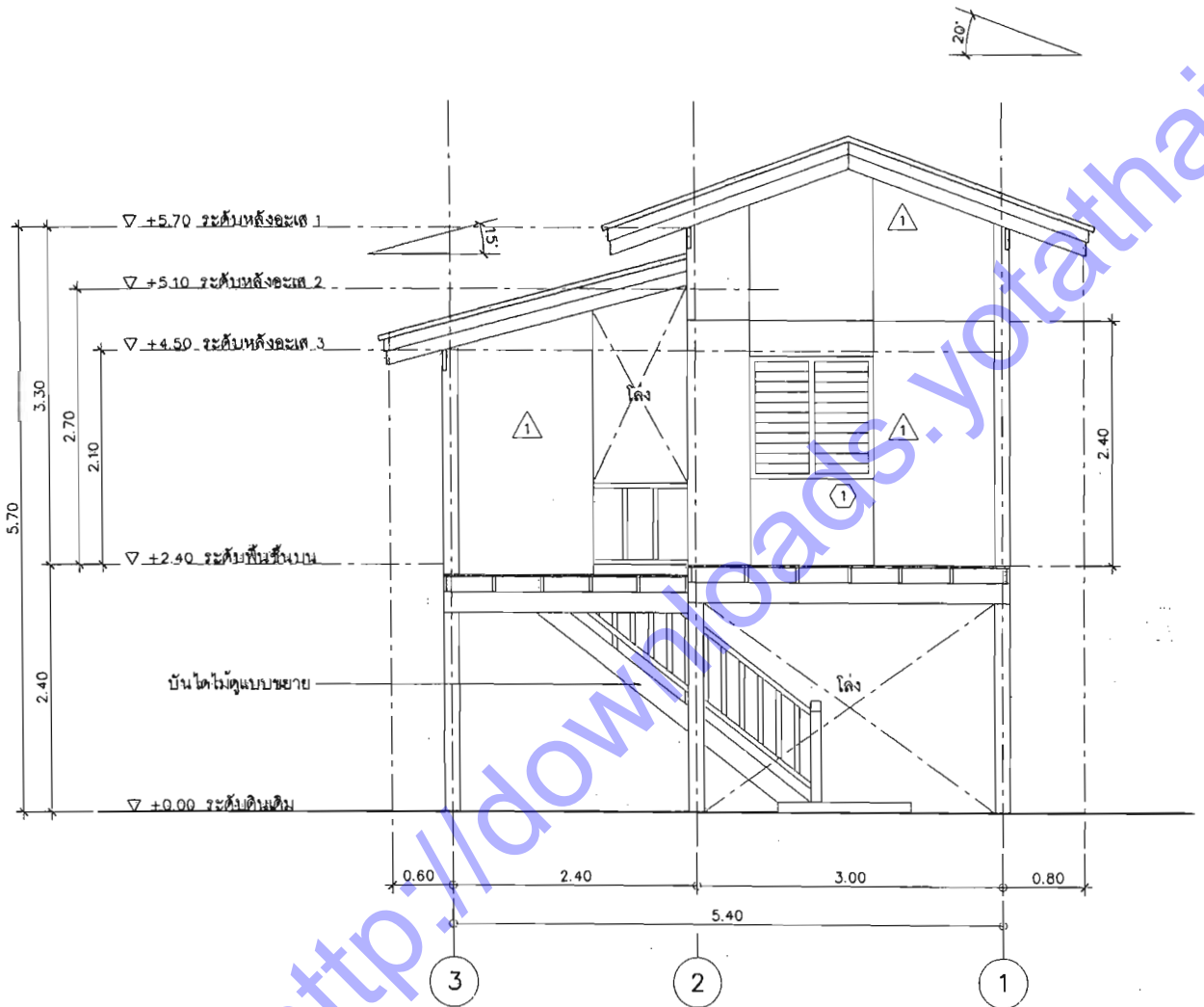

รูปด้าน 3 1:50

http://downloads.yotathai.net/

กรมโยธาธิการและผังเมือง
สำนักสถาปัตยกรรม

แบบบ้านผู้ประสบภัย TYPE C

รูปด้าน 3

แผ่นที่	A-07
จำนวนแผ่น	12

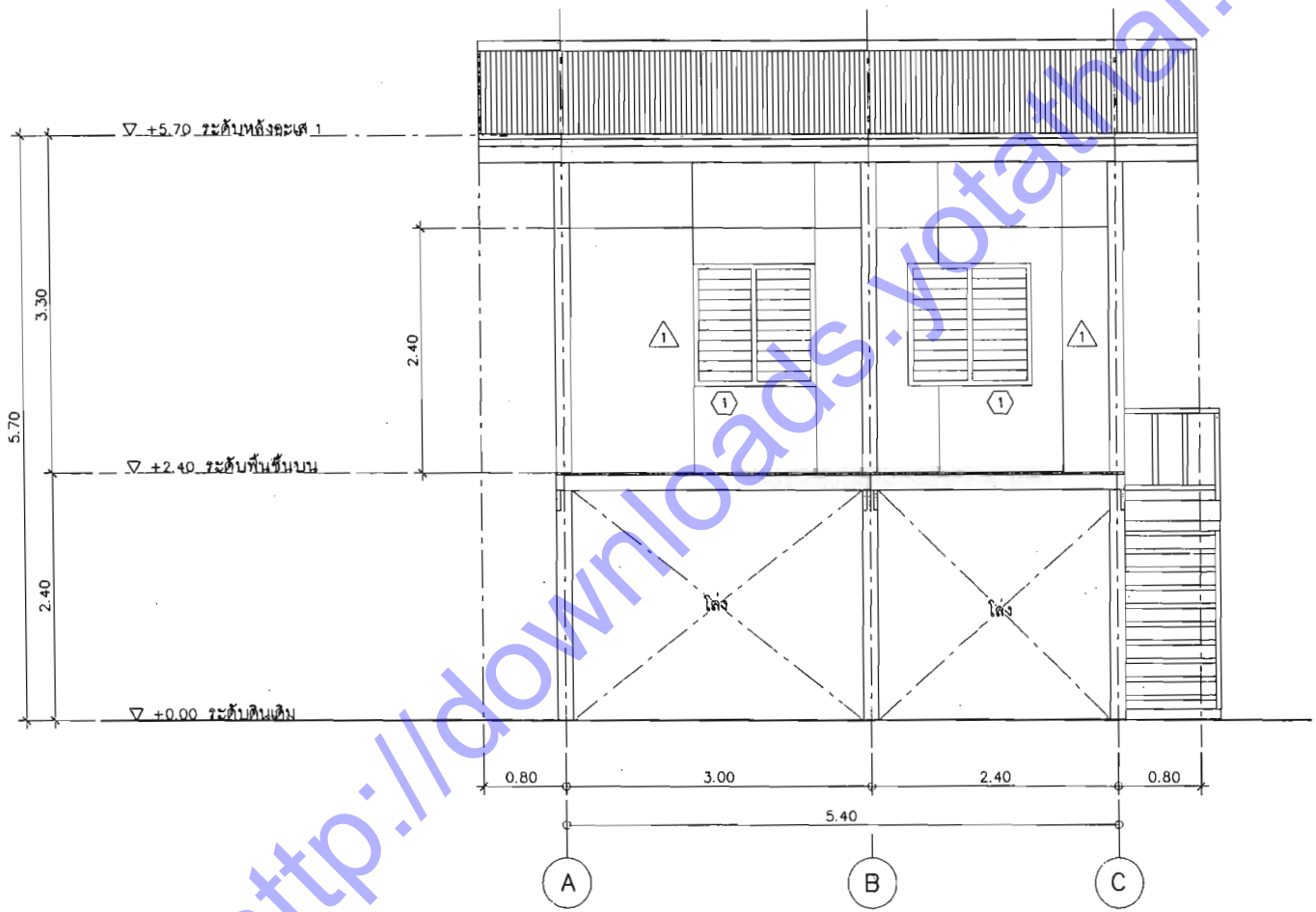

รูปด้าน 4 1:50

http://downloads.yotathai.net/

กรมโยธาธิการและผังเมือง

สำนักสถาปัตยกรรม

แบบ

แบบบ้านผู้ประสบภัย TYPE C

รูปด้าน 4

แผ่นที่	A-08
จำนวนแผ่น	12

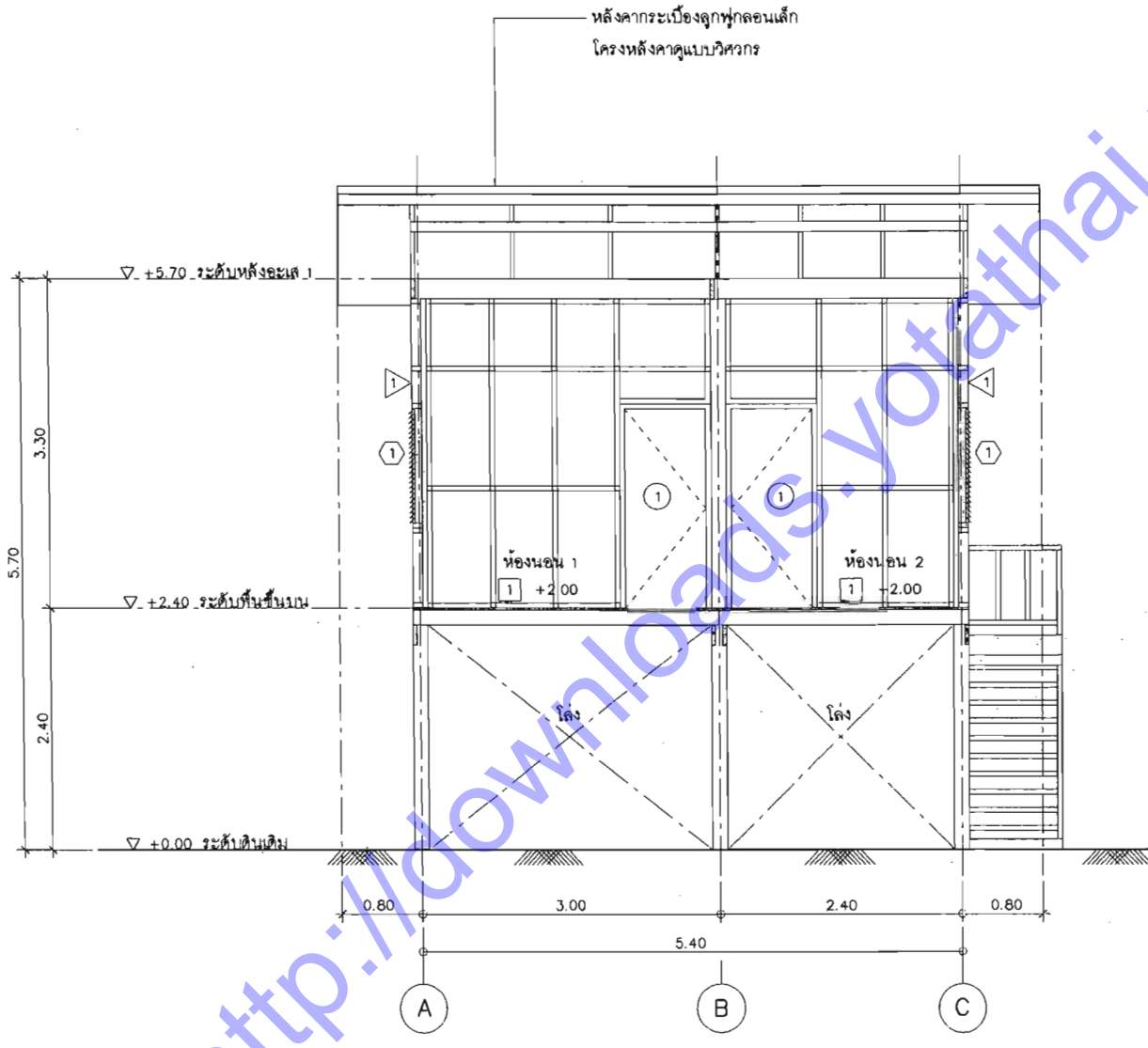

รูปตัด A 1:50

http://downloads.yotathai.net/

กรมโยธาธิการและผังเมือง
สำนักสถาปัตยกรรม

แบบ
แบบบ้านผู้ประสบภัย TYPE C

รูปตัด A

แผ่นที่	A-09
จำนวนแผ่น	12