

แบบฐานวางศาลพระภูมิ

เลขที่ ยผจ.สบ.19/2565

จัดทำโดย

สำนักงานโยธาธิการและผังเมืองจังหวัดสระบุรี

กรมโยธาธิการและผังเมือง กระทรวงมหาดไทย

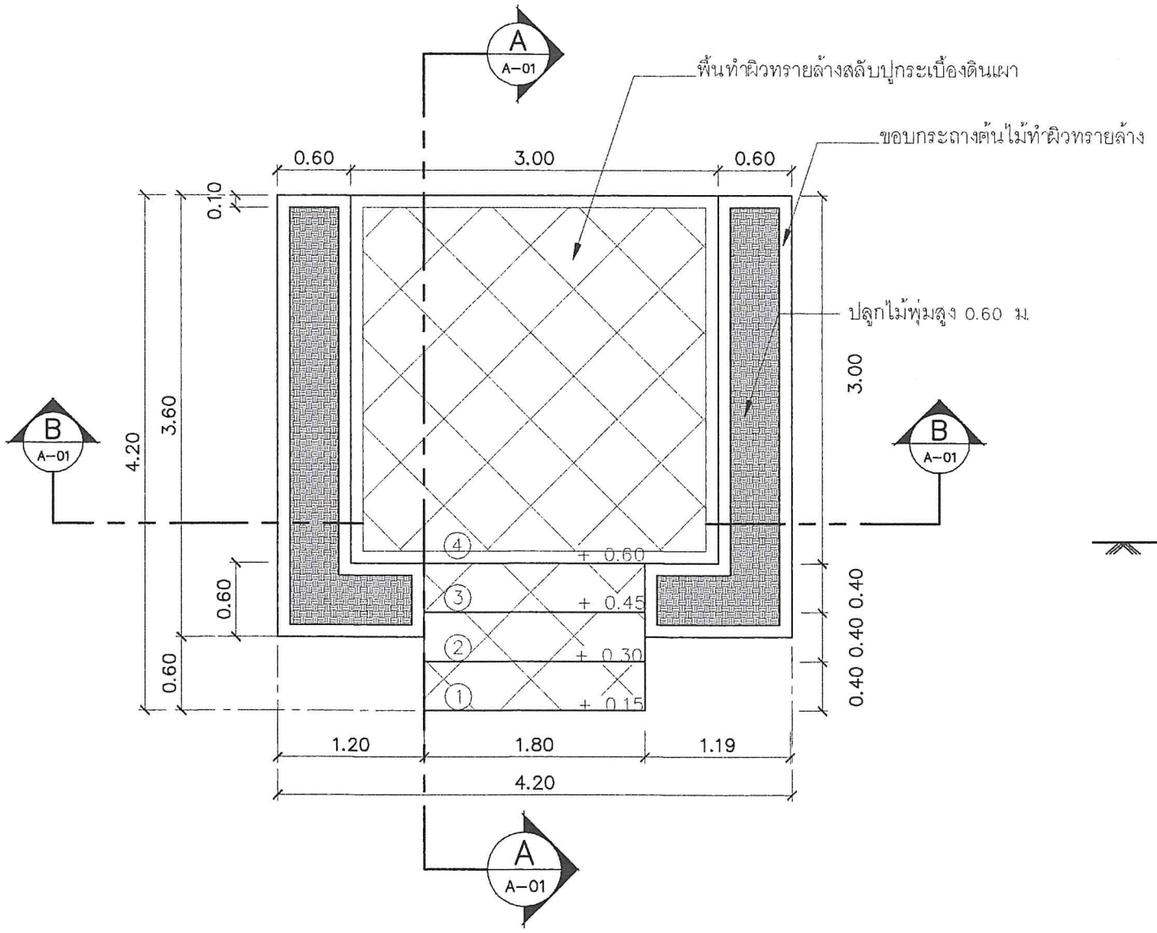

แปลนฐานวางแท่นศาลพระภูมิ

มาตราส่วน 1:50

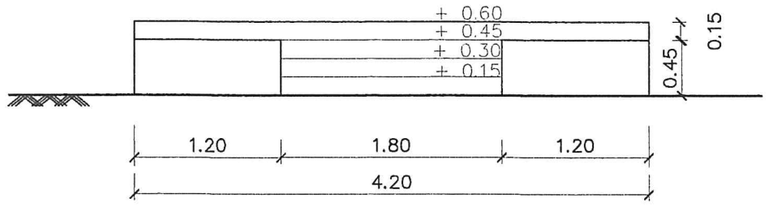

รูปด้านหน้า

มาตราส่วน 1 : 50

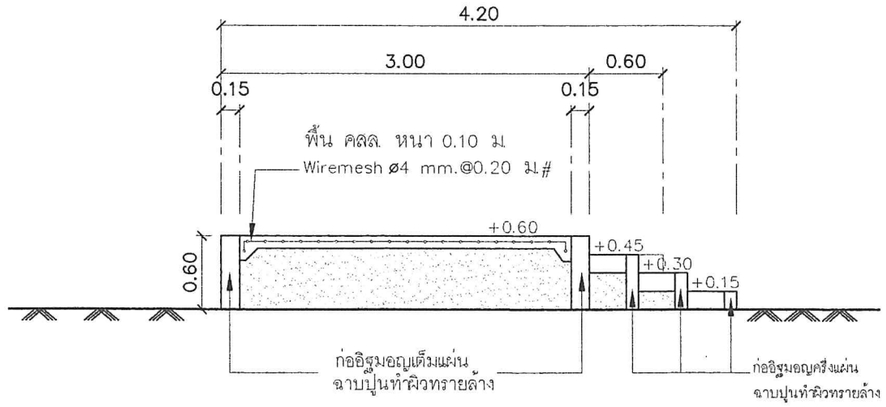

รูปตัด A–A

มาตราส่วน 1:50

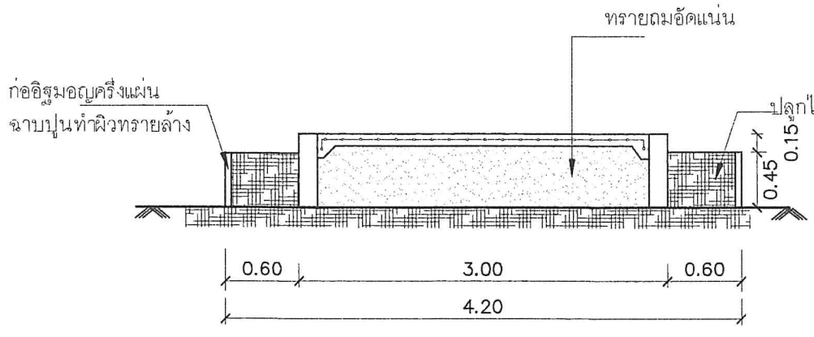

รูปตัด B–B

มาตราส่วน 1:50

โครงการ :
ก่อสร้างอาคารสำนักงาน ปปช ประจำจังหวัด พร้อมอาคารชุด และสิ่งก่อสร้างประกอบ

สถานที่ก่อสร้าง :
ตำบลปากข้าวสาร อำเภอเมืองสระบุรี จังหวัดสระบุรี

เจ้าของ :
อาคารสำนักงาน ปปช ประจำจังหวัดสระบุรี

สถาปนิก :

(นางสาวอาริยา ศุภโชคพาณิชย์)
สถาปนิกปฏิบัติการ

(นายภาณุวัฒน์ ปลั่งกลาง)
พนักงานสถาปนิก

วิศวกรโยธา :

(นายกิตติพงษ์ ย่อนมวล)
วิศวกรโยธาปฏิบัติการ

(นายวิชิตศักดิ์ ศิลานคร)
วิศวกรโยธาชำนาญการ

ตรวจสอบ :

(นายเอกธนัช ทันจันทร์)
วิศวกรโยธาชำนาญการพิเศษ

เห็นชอบ :

(นายเอกธนัช ทันจันทร์)
วิศวกรโยธาชำนาญการพิเศษ รักษาราชการแทน
โยธาธิการและผังเมืองจังหวัดสระบุรี

แสดงแบบ :

แปลน, รูปด้าน , รูปตัด
ศาลพระภูมิ

เลขที่แบบ ยผจ.สบ.19/2565 แผ่นที่ 1

จำนวนทั้งหมด 2

มาตราส่วน วันที่

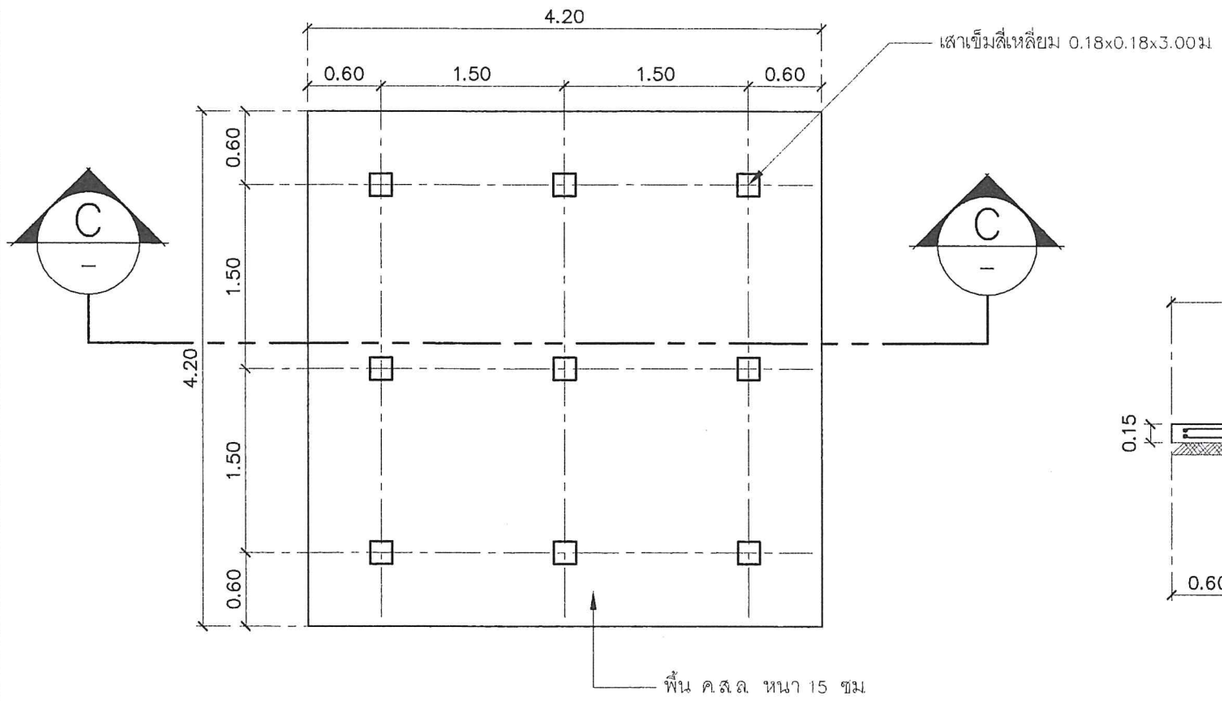

แปลนฐานรากแท่นศาลพระภูมิ

มาตราส่วน 1:50

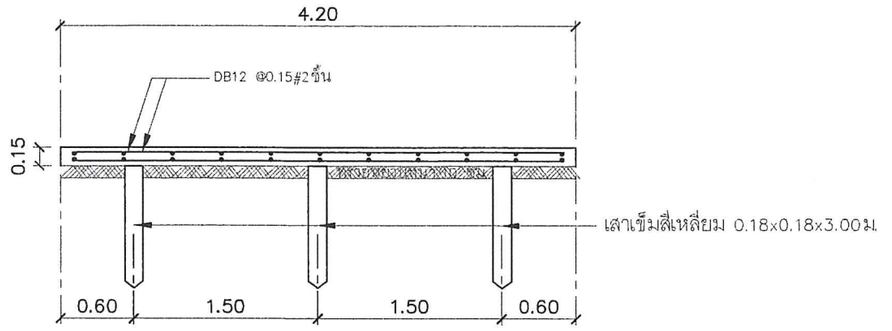

รูปตัด C–C

มาตราส่วน 1:50

โครงการ :
ก่อสร้างอาคารสำนักงาน ปปช ประจำจังหวัด พร้อมอาคารชุด และสิ่งก่อสร้างประกอบ

สถานที่ก่อสร้าง :
ตำบลปากข้าวสาร อำเภอเมืองสระบุรี จังหวัดสระบุรี

เจ้าของ :
อาคารสำนักงาน ปปช ประจำจังหวัดสระบุรี

สถาปนิก :

(นางสาวอาริยา คุภโชคพาณิชย์)
สถาปนิกปฏิบัติการ

(นายภาณุวัฒน์ ปลั่งกลาง)
พนักงานสถาปนิก

วิศวกรโยธา :

(นายกิตติพงษ์ อ่อนนวล)
วิศวกรโยธาปฏิบัติการ

(นายวิชิตศักดิ์ ศิลานคร)
วิศวกรโยธาชำนาญการ

ตรวจสอบ :

(นายเอกธนัช ทันจินทร์)
วิศวกรโยธาชำนาญการพิเศษ

เห็นชอบ :

(นายเอกธนัช ทันจินทร์)
วิศวกรโยธาชำนาญการพิเศษ รักษาราชการแทน
โยธาธิการและผังเมืองจังหวัดสระบุรี

แสดงแบบ :

แบบขยายฐานราก
ศาลพระภูมิ

เลขที่แบบ ยผจ.สบ.19/2565 แผ่นที่ 2

จำนวนทั้งหมด 2

มาตราส่วน วันที่